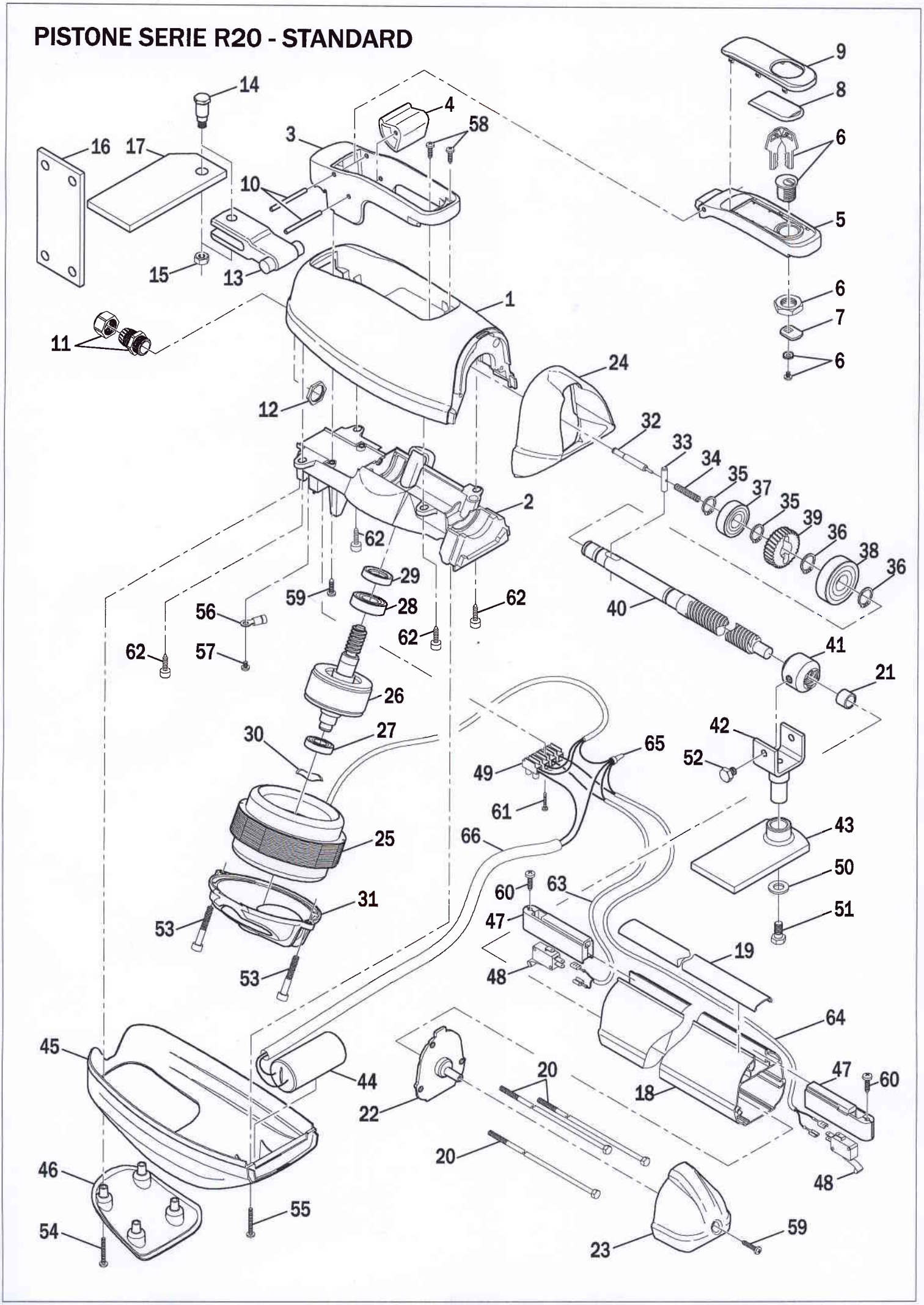PISTONE SERIE R20 - STANDARD