v2.0 REV. 08/2018

Motorline PROFESSIONAL

Notice de pose
MONOBLOCO 300

PREPARATION DE LA POSE

Outils nécessaires

Nº des supports de montage

Nº des supports	Dimension du coffre (mm)
2	3000
3	3000 a 4500
4	4500 a 5000
5	5500 a 6000
6	6500 a 7000

IMPERATIFS

ATTENTION: ne jamais ouvrir le store avant la fixation complète. Votre sécurité en dépend.

Avant de debuter la pose, vérifier la planéité de votre mur. **Dans le cas d'un mur creux ou bombé, effectuer un calage** des supports afin de les aligner correctment.

POSE MURALE

1 Prise de mesure

Le nombre des supports muraux varie selon la largeur du store.

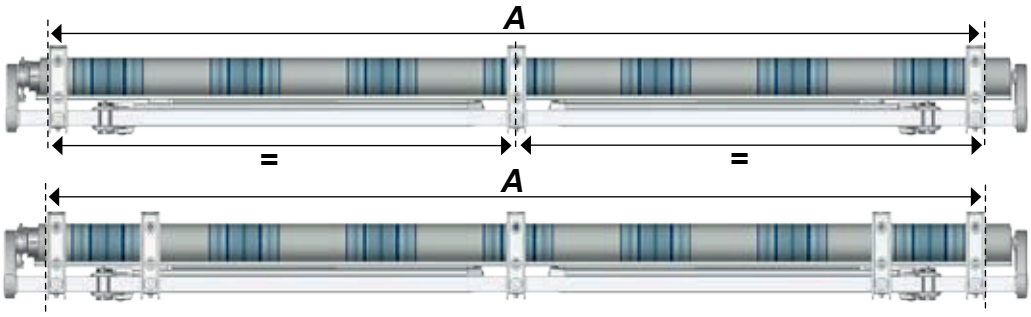

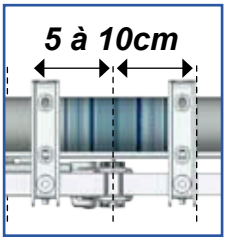

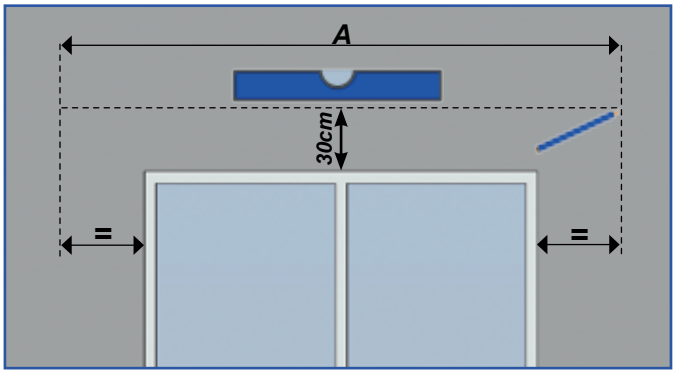

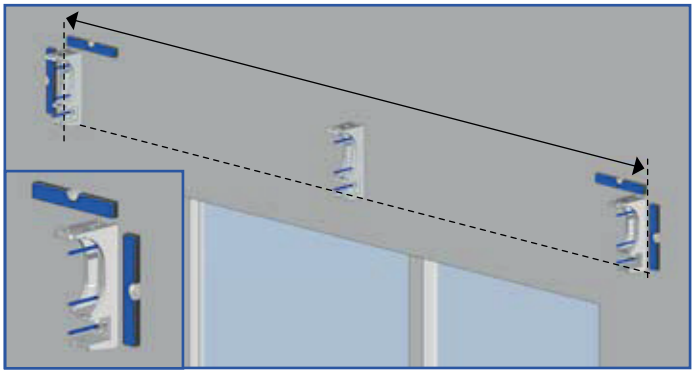

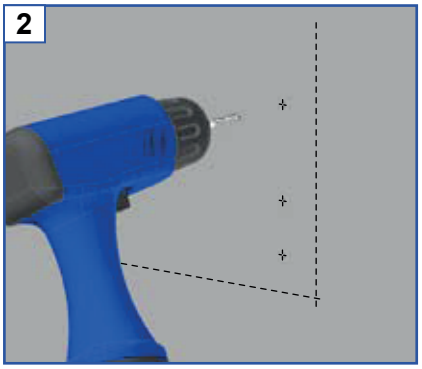

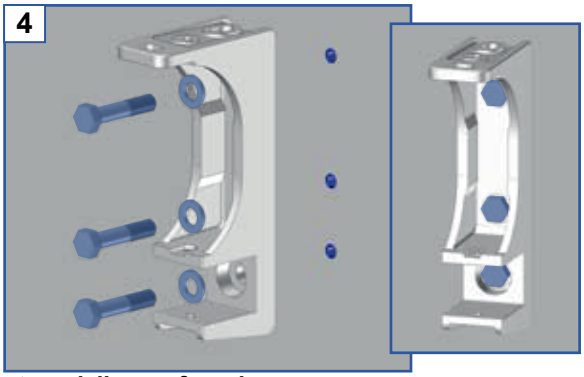

Fixation avec des vis Ø12mm. Kit de vis, cheville et rondelle non fournis.

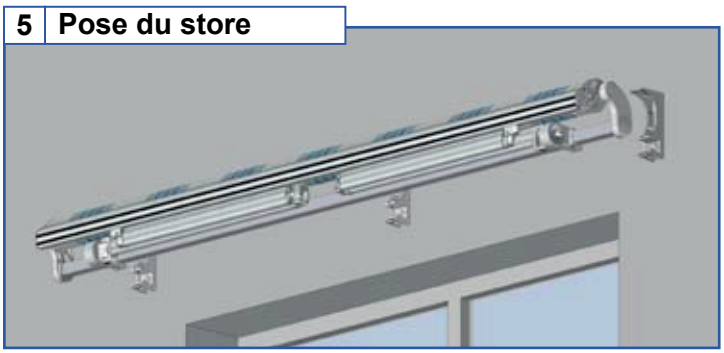

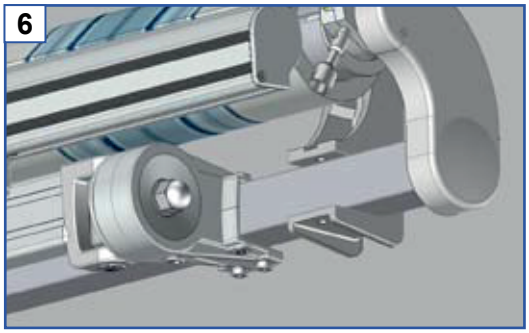

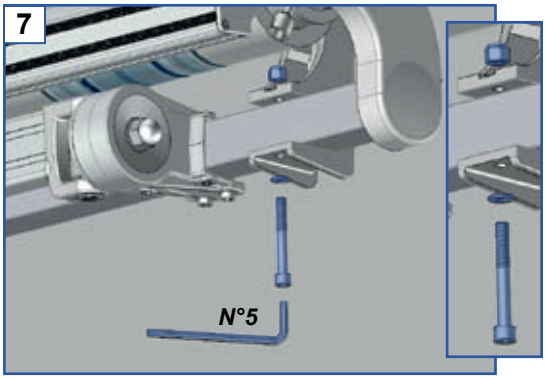

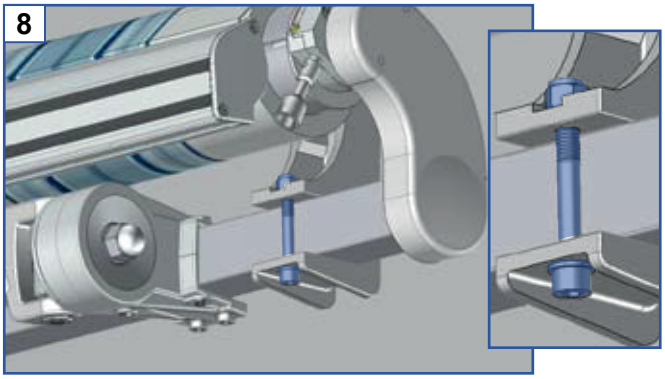

POSE PLAFOND

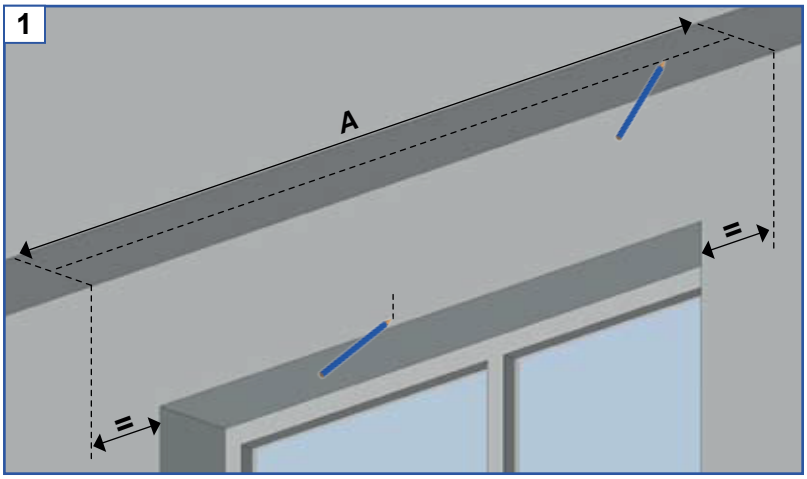

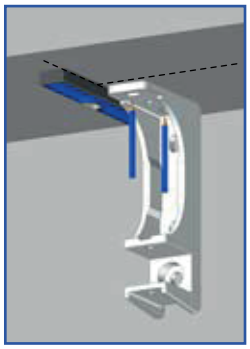

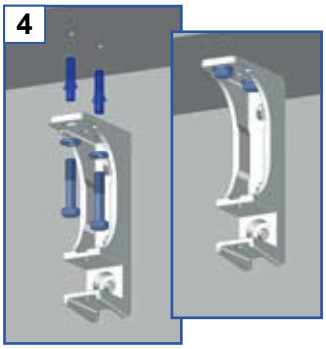

Fixation avec des vis Ø12mm. Kit de vis, cheville et rondelle non fournis.

POSE PLAFOND : Réaliser les mêmes opérations de **1** à **8**

RÉGLAGE

A Réglage de **l'inclinaison des bras.**

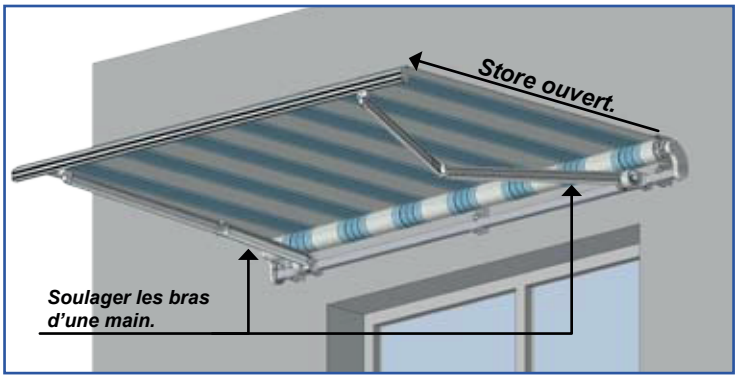

Attention ne pas dévisser les vis entièrement.

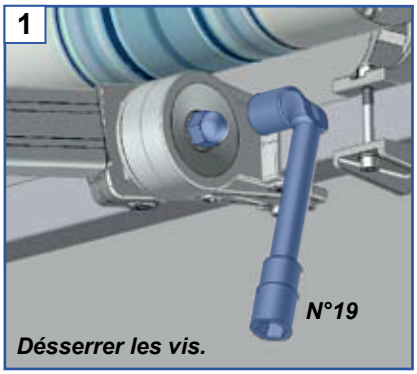

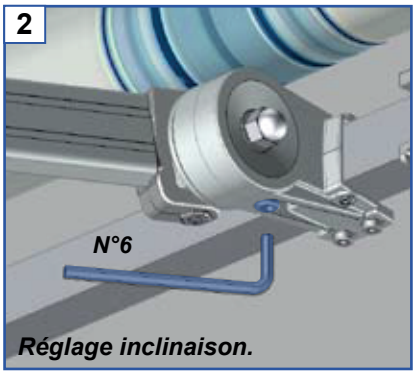

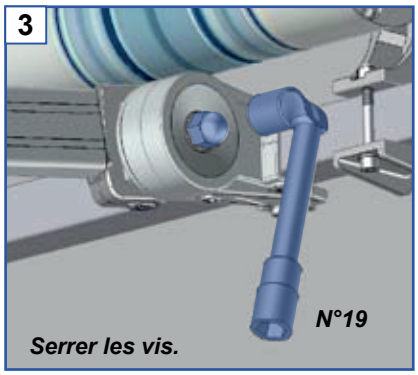

B Réglage des **coudes de bras.**

Store ouvert de 50cm.
- Desserrer la bague.
(ne pas dévisser entièrement)
- Au maillet taper sur la bague pour faire remonter l'axe du bras.
- Régler le coude.
- Serrer la bague après le réglage.

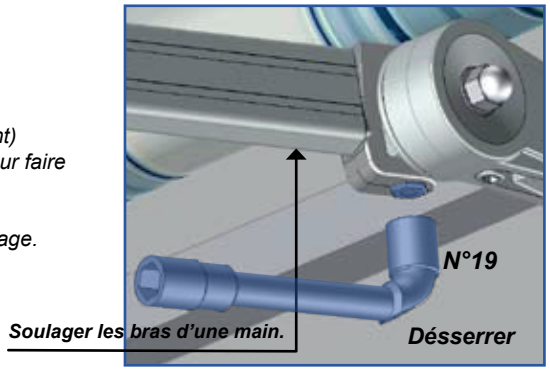

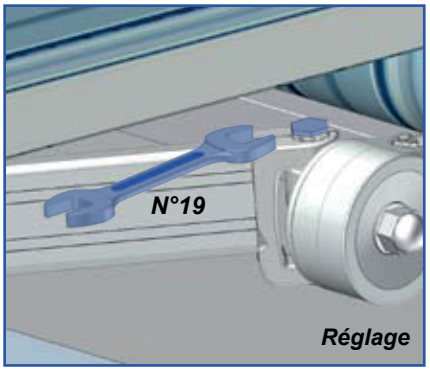

C Réglage des **fins de course**

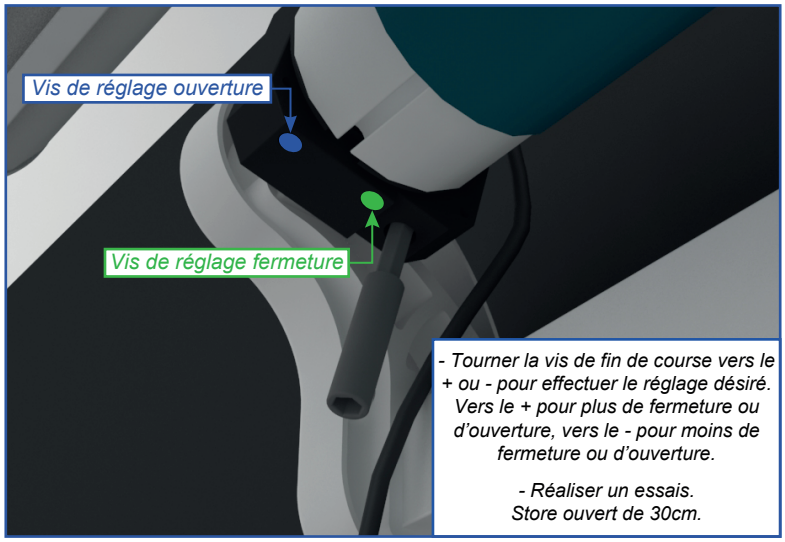

- Tourner la vis de fin de course vers le + ou - pour effectuer le réglage désiré. Vers le + pour plus de fermeture ou d'ouverture, vers le - pour moins de fermeture ou d'ouverture.

- Réaliser un essais.
Store ouvert de 30cm.

D Calage de **la toile.**

- La barre de charge ne ferme pas d'un côté du store. Ouvrir complètement le store, toile détendue. Utiliser la manœuvre de secours pour un moteur TMS. Insérer la bague plastique, pliée en deux, entre le tube d'enroulement et la toile. La bague plastique se positionne sous la couture d'extrémité de la toile. Vérifier la fermeture. Si la fermeture n'est pas idéale, répéter l'opération mais augmenter le nombre de plis.

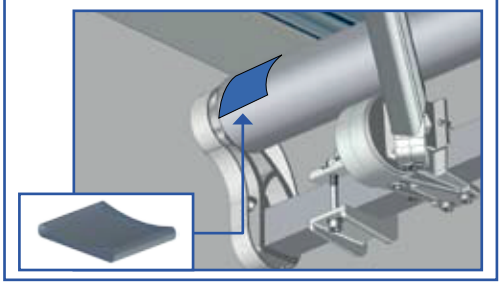

INFORMATION CONSOMMATEUR

Conseils d'entretien de votre store banne

Un store banne est soumis à de nombreuses contraintes : humidité, air salin, contrainte de poids, vent....
Nous vous recommandons donc:

- de vérifier le serrage des vis et des fins de course moteur après installation, puis régulièrement : en début et fin de saison.
- de ne jamais laisser une toile mouillée enroulée. Sécher dés que possible.
- de nettoyer la toile et l'armature en début et fin de saison. Attention ne pas utiliser de produit détergeant.

A savoir :

L'inclinaison et les réglages de fin de course (pour les stores à manœuvre électrique) sont prérégler en usine. Ils sont susceptibles d'être modi- fiés par l'utilisateur suivant les indication de réglage.

Une légère flexion de la barre de charge peut se produire (4 à 5 cm). Elle est liée à la poussée importante des bras et peut provoquer une poche au niveau de la toile.

Une légère différence de bain de fibres identiques peut être observée entre deux stores dans le cas d'achats non simultané.

Des plis ou effets de marbrure peuvent apparaître. Ils ne diminuent en rien la qualité et l'efficacité du store.

Des ondulations peuvent apparaître sur la toile. Elles sont dues à des sur épaisseurs provoquées par les ourlets et les coutures qui provoquent des tensions sur le tube d'enroulement.

Utiliser la manœuvre de secours uniquement en cas de coupure de courant pour la fermeture du store. L'utilisation de la manœuvre de secours en dehors de ces conditions déprogrammera les réglages de fin de course du moteur. Lors de l'utilisation de la manœuvre assurez vous que la manivelle est bien dans l'axe de la douille de secours.

Pour un installation électrique avec interrupteur instable, assurez vous de le laisser sur la position stop après chaque utilisation.

Problèmes	Causes	Solutions
Mon store se descelle du mur.	Visserie non adaptée à la composition du mur.	▶ Vérifier la bonne mise en place des supports (suivre les indications de la notice) ▶ En cas de fixation avec un scellement chimique, se rapporter à la notice du fabricant.
Mon store n'est pas de niveau.		▶ Vérifier le bon niveau des supports de fixation. Re- faire la mise à niveau. ▶ Vérifier le niveau de la barre de charge. Rectifier le réglage d'inclinaison des bras. (Réglage Paragraphe A)
La barre de charge ne se ferme pas sur toute la longueur	Allongement de la toile après plusieurs utilisations. Mauvais réglage de la barre de charge ou des coudes de bras.	▶ Règler les fins de courses du moteur. (Réglage paragraphe C) ▶ Règler les coudes de bras. (Réglage paragraphe B)
La barre de charge ne se ferme pas d'un seul côté du store	Allongement naturel de la toile.	▶ Procéder au calage de la toile à l'aide de cale plastique fournie. (Réglage Paragraphe D)
La Manœuvre électrique ne fonctionne plus.	Le moteur se met en protection thermique après 2 descentes et 1 montée successives.	▶ Attendre la fin de protection (20 minutes).
La Manœuvre électrique ne fonctionne plus.	Problème de connection.	▶ Vérifier le branchement du moteur. ▶ Vérifier le fonctionnement du moteur en le branchant directement à l'arrivée électrique. (bleu noir ou bleu marron)

Ne pas déployer le store en cas de:

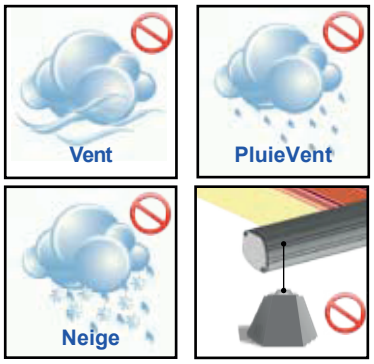

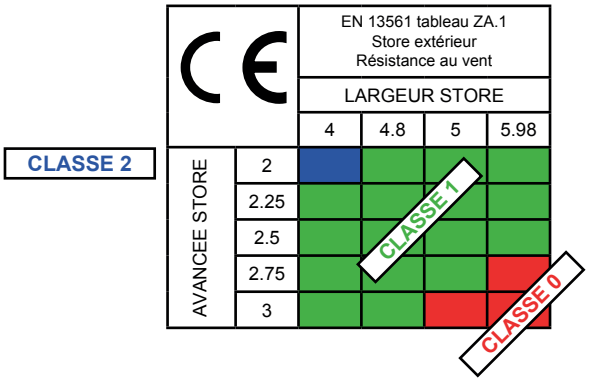

VUE ÉCLATÉE

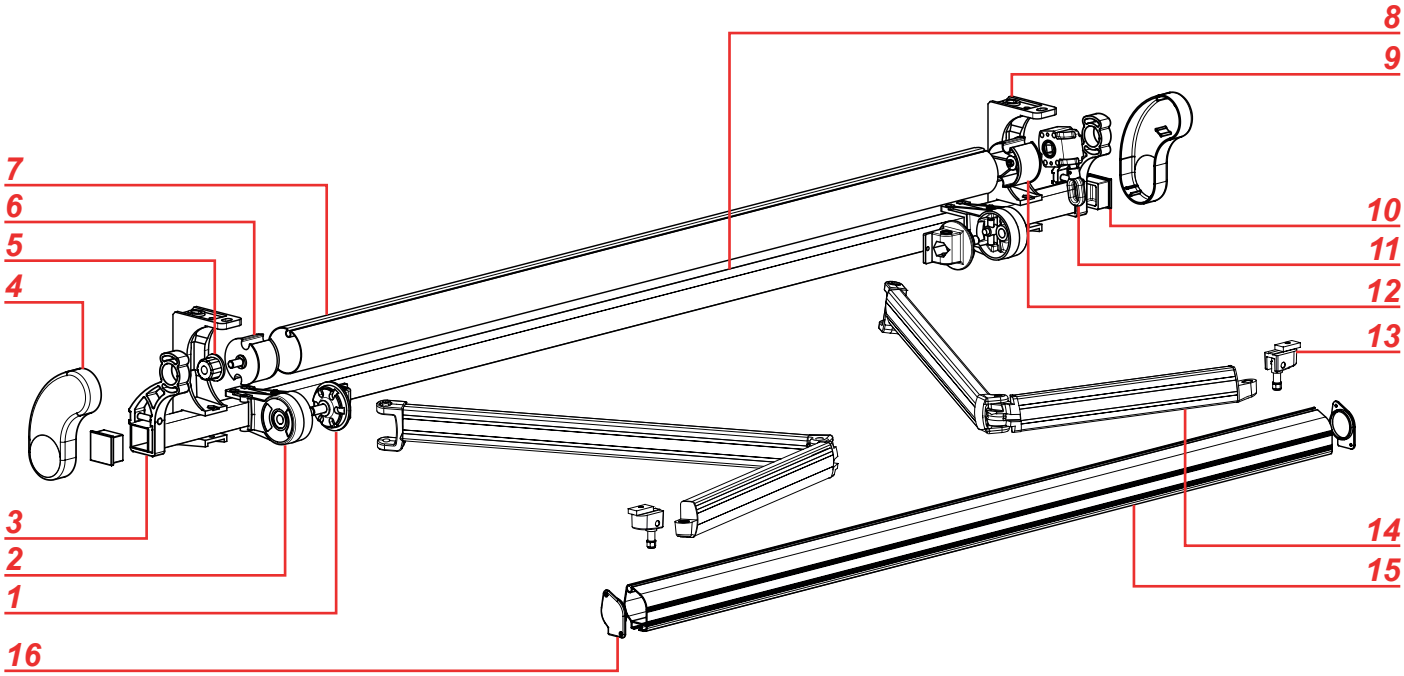

Repère	Références	Désignation
1	DI18AR	Disque de réglage de bras
2	0305A	Support de bras
3	0302EX	Support de tube d'enroulement
4	EB0302P	Bouchon plastique pour 0302EX
5	CU16P	Entretoise plastique à collerette
6	EOI178	Tourillon Ø78mm axe rond
7	TO78	Tube d'enroulemnt Ø78mm
8	TAC40	Tube acier carré 40x40
9	0301A	Support mural
10	EC40	Bouchon plaxtique pour TAC40
11	TA1/9	Treuil rapport1/9
12	EOI378	Tourillon Ø78mm axe carré
13	EI12302	Griffe de bras
14	BOFYYDC	Bras
15	PU36	Profil barre de charge
16	EB36P	Bouchon profil barre de charge