DECT 603

Interphone Sans Fil DECT

Digital DECT

2 Relais

Acier Inox BS316

MADE IN UK

Nouveauté Modèle 2017

- Système d'interphonie sans fil D.E.C.T.
- Portée de 200 mètres (jusqu'à 400 mètres en "champ libre").
- On peut ajouter jusqu'à 4 combinés par système.
- Maintenant disponible avec 2 relais!- Nouveauté!
- Simplicité d'installation.
- Clavier à code optionnel pour contrôle d'accès.
- Fonction de répondeur intégrée, les utilisateurs peuvent écouter les messages depuis le combiné.
- On peut passer des appels entre les combinés.
- 2 ans garantie du fabricant.

- *Nouveauté*– **Maintenant disponible avec 2 relais.**
- *Nouveauté* –**Alimentation** 12-24v ac/dc (Compatible avec CAT5 et Cable alarme*)!
- *Nouveauté*– **Maintenant en options antenne longue portée amplifiée.**

DECT 603

Interphone Sans Fil DECT

Acier Inox BS316

CE

UK Manufacturer

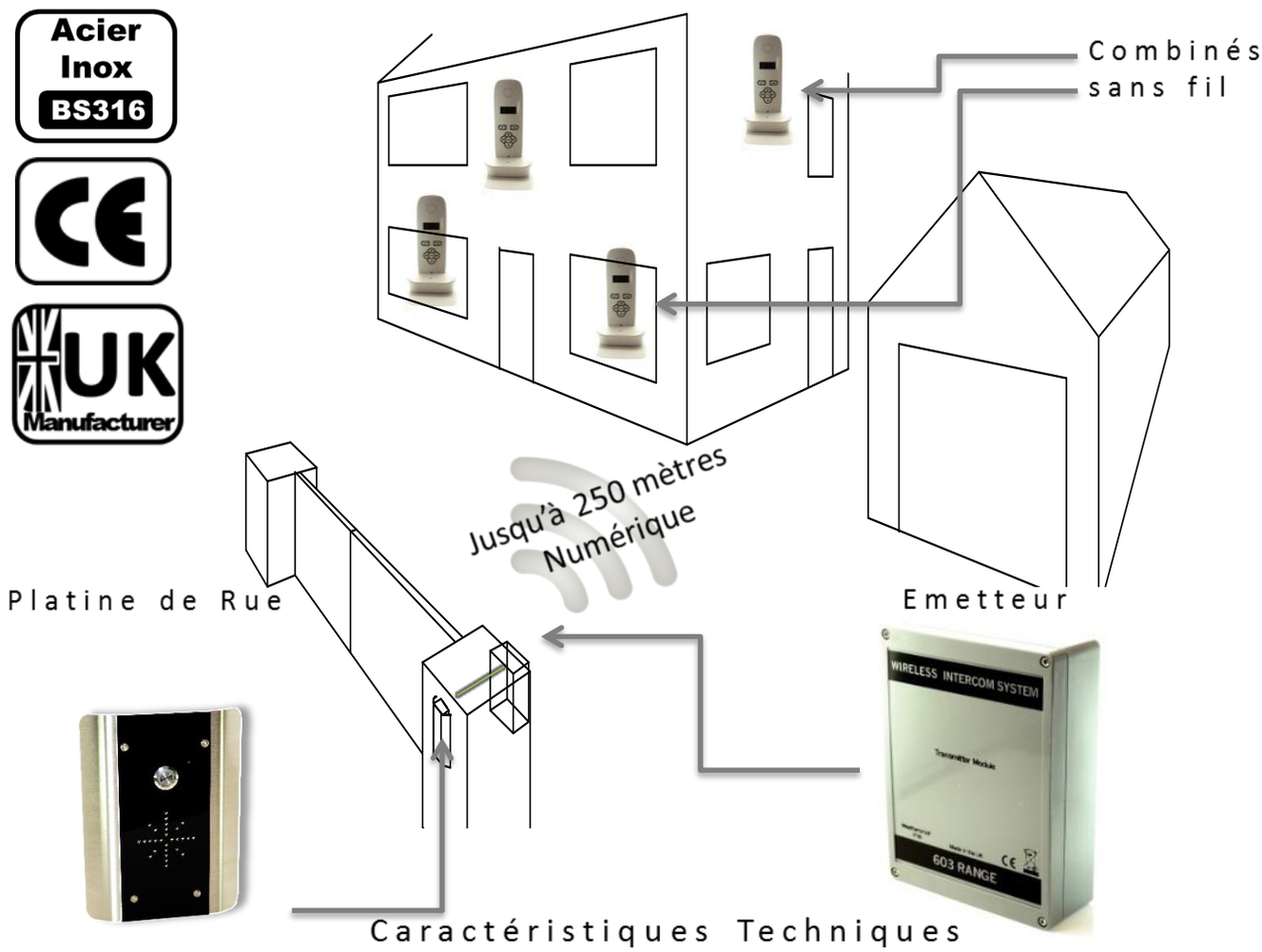

Caractéristiques Techniques

Alimentation	12-24v DC (adaptateur inclus)
Consommation	50mA en veille, 250mA en appel
Sorties relais	2
Type de Relais	Contacts N/O et N/C
Temps de relais	Réglable 1-9 secondes
Relai charge	2A 24v AC max
Type de technologie	1.88GHz Technologie numérique DECT
Combinés par Kit	4
Câble entre plat et l'émetteur	CAT5 blindé

Longueur maxi du câble	8 mètres (on le recommande le plus court possible)
Câbles nécessaires	2 x H-P, 2 x MIC, 2 x alimentation, 2 x bouton poussoir
Indice IP haut-parleur	IP55
Indice IP émetteur	IP65
Garantie du fabricant	2 ans garantie si le produit est retourné
Programmation du clavier	Sur le clavier
Nombre de codes claviers	1200 au total
Sortie Wiegand	Oui, 26 ou 34 bits

DECT 603

Interphone Sans Fil DECT

- Combiné facile à utiliser, une touche pour répondre et raccrocher.
- La commande d'accès peut être utilisée même si vous n'êtes pas en communication (appuyez quelques secondes sur la touche de commande pour ouvrir le portillon ou le portail).

Caractéristiques techniques

Alimentation	5v dc (adaptateur inclus)
Type de technologie	1.88GHz Technologie numérique DECT
Combinés par Kit	4
Batterie du combiné	AAA Ni-MH rechargeable
Autonomie du combiné	24 heures entre charges

DECT 603

Références des Pièces et des Kits

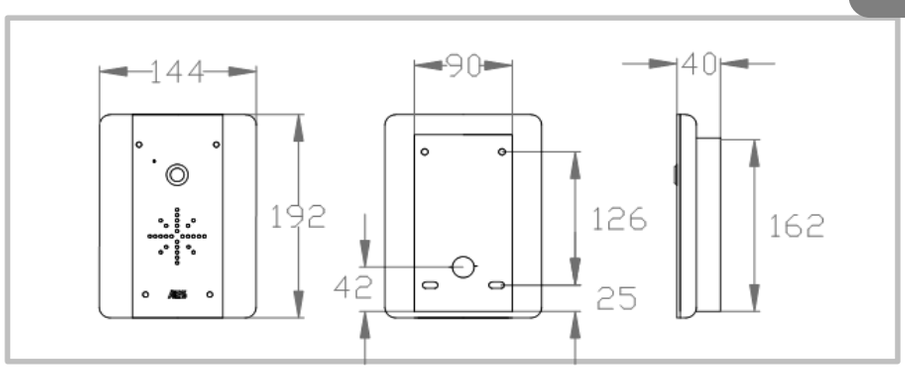

603-AB (Modèle Architectural)
-Modèle architectural aux courbes élégantes.
-Rétro-éclairage bleu moderne.
-Fabriqué en Inox marine (BS-316) avec une pièce centrale fabriquée en acrylique laqué.
-Ce kit contient la platine de rue, le module de transmission, le câble d'alimentation, 3 mètres de câble CAT5 blindé, le combiné, la base de charge et le chargeur.

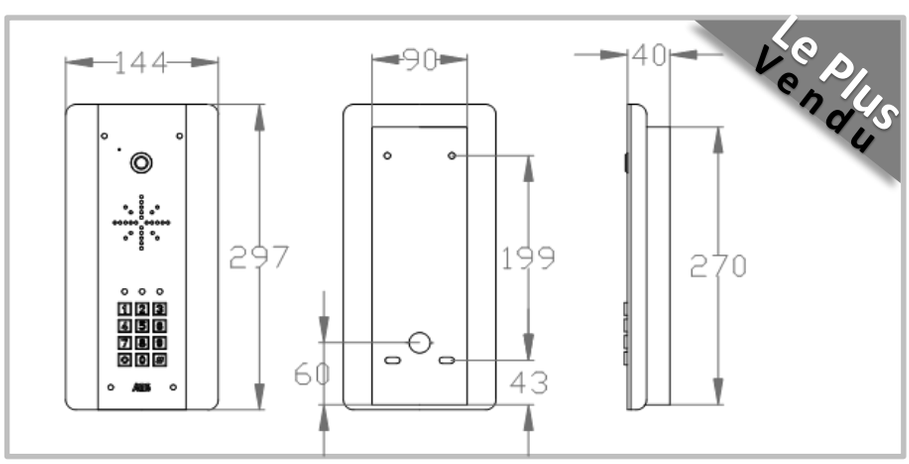

603-ABK (Modèle Architectural avec Clavier)
-Modèle architectural aux courbes élégantes.
-Clavier à code rétro-éclairé intégré pour contrôle d'accès.
-Le clavier codé possède 3 relais, 2 modes d'ouverture et de nombreuses autres fonctionnalités.
-Retro-éclairage bleu moderne.
-Fabriqué en Inox marine(BS-316) avec une pièce centrale fabriquée en acrylique laqué.
-Ce kit contient la platine de rue, le module de transmission, le câble d'alimentation, 3 mètres de câble CAT5 blindé, le combiné, la base de charge, le chargeur et le manuel d'installation.

DECT 603

Références des Pièces et des Kits

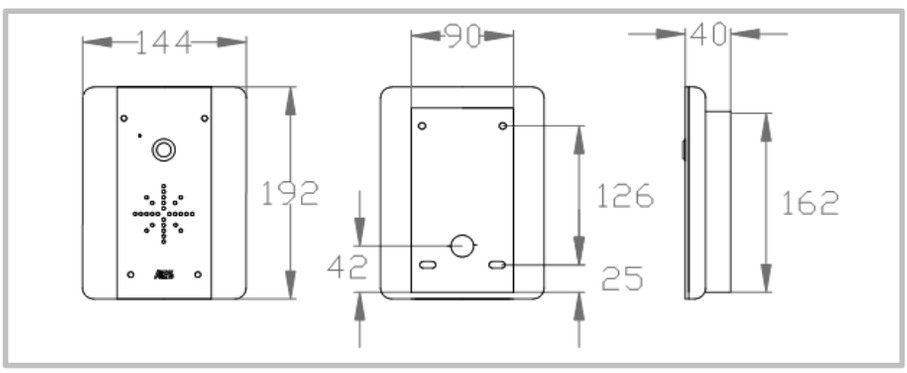

603-AS (Modèle Architectural)
-Modèle architectural aux courbes élégantes.
-Rétro-éclairage blanc froid moderne.
-La platine entière est fabriquée en Inox marine brossé (BS316).
-Ce kit contient la platine de rue, le module de transmission, le câble d'alimentation, 3 mètres de câble CAT5 blindé, le combiné, la base de charge et le chargeur.

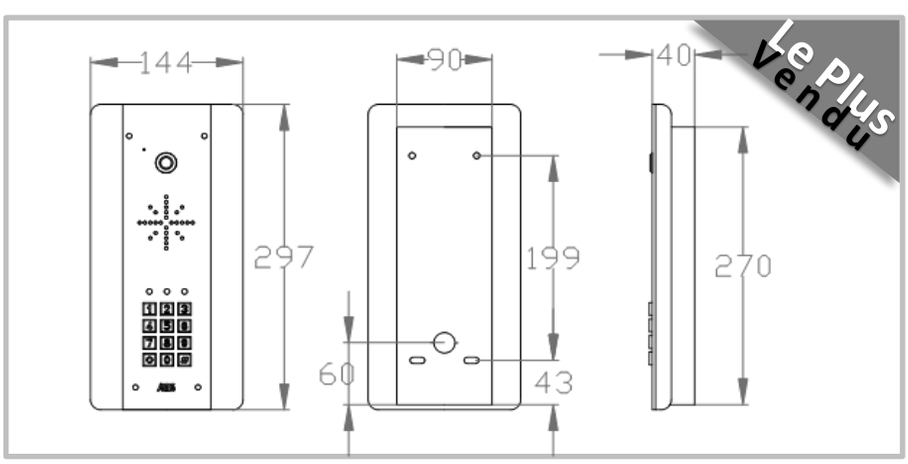

603-ASK (Modèle Architectural avec Clavier)
-Modèle architectural aux courbes élégantes.
-Clavier à code rétro-éclairé intégré pour contrôle d'accès
-Le clavier à code possède 3 relais, 2 modes d'ouverture et de nombreuses autres fonctionnalités.
-La platine entière est fabriquée en Inox marine (BS316).
-Ce kit contient la platine de rue, le module de transmission, le câble d'alimentation, 3 mètres de câble CAT5 blindé, le combiné, la base de charge et le chargeur.

DECT 603

Références des Pièces et des Kits

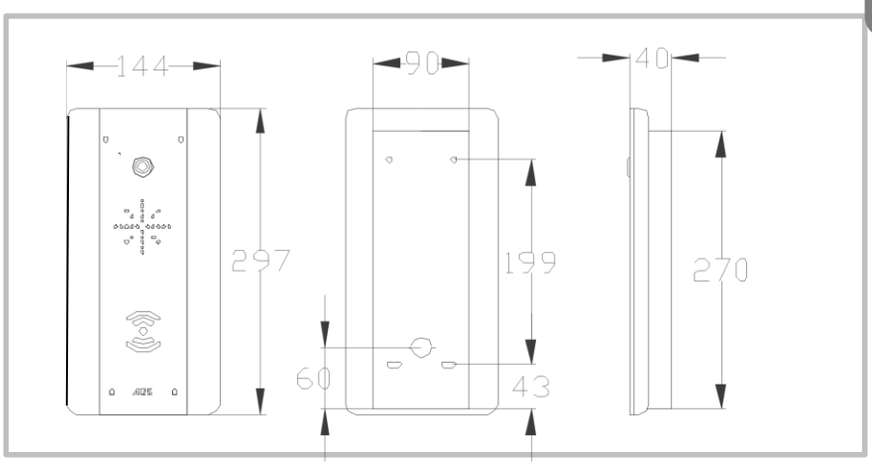

603-ABP (Modèle Architectural Prox. avec Lecteur de Badge)

-Modèle architectural aux courbes élégantes.
-Lecteur de badge intégré.
-Fréquence125KHz. Compatible avec les badges 4001 / 4100, EM / TEMIC / TK.
-Rétro-éclairage bleu moderne.
-Fabriqué en Inox marine(BS-316) avec une pièce centrale fabriquée en acrylique laqué.
-Ce kit contient 3 badges de proximité, la platine de rue, le module de transmission, le câble d'alimentation, 3 mètres de câble CAT5 blindé, le combiné, la base de charge, le chargeur et le manuel d'installation.

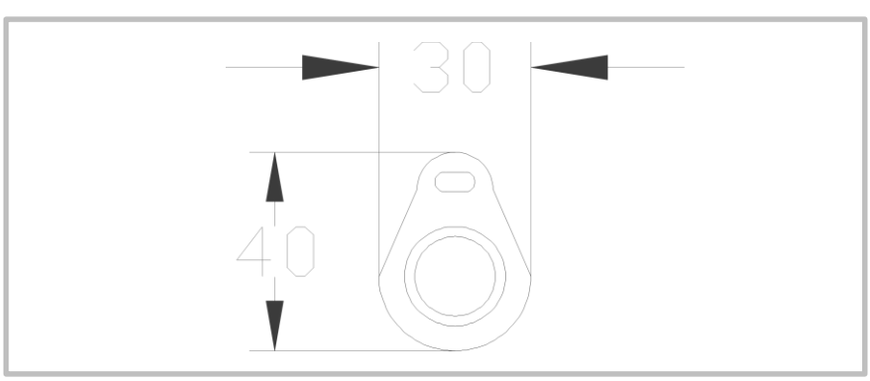

PROX1

-Badge de proximité supplémentaire (format porte-clés).

DECT 603

Références des Pièces et des Kits

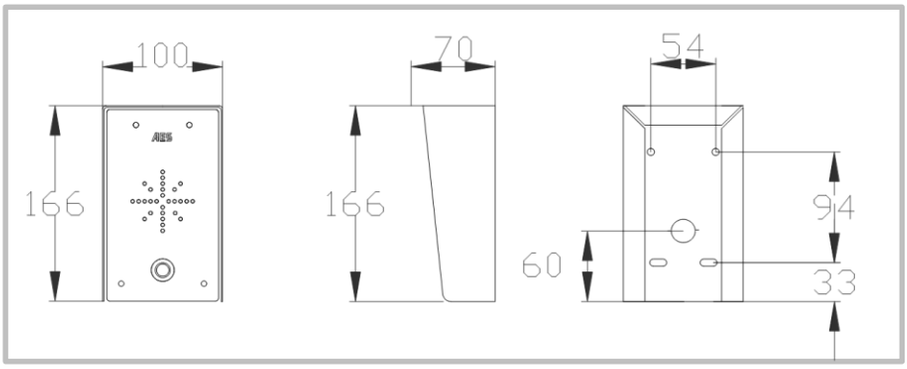

603-IMP *Nouveau Design !*

-Platine de rue entièrement noire élégante.
-Bouton retro-éclairé blanc froid moderne.
-Visière en aluminium poudré, avec une pièce centrale fabriquée en acrylique fascia noir laqué.
-Ce kit contient la platine de rue, le module d'émetteur, l'alimentation, 3 mètres de câble CAT5 blindé, le combiné, la base de charge et le chargeur.

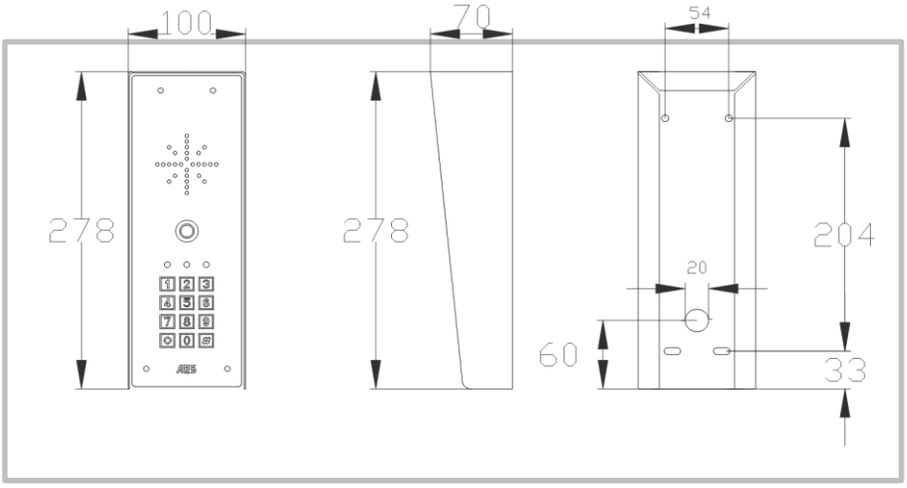

603-IMP-K (Modèle clavier) *Nouveau Design !*

-Platine de rue entièrement noire élégante.
-Boutons retro-éclairé blanc froid moderne.
-Visière en aluminium poudré, avec une pièce centrale fabriquée en acrylique fascia noir laqué.
-Clavier à code optionnel pour contrôle d'accès et jusqu'à 1200 codes.
-Ce kit contient la platine de rue, le module d'émetteur, l'alimentation, 3 mètres de câble CAT5 blindé, le combiné, la base de charge et le chargeur.

DECT 603

Kits & Part numbers

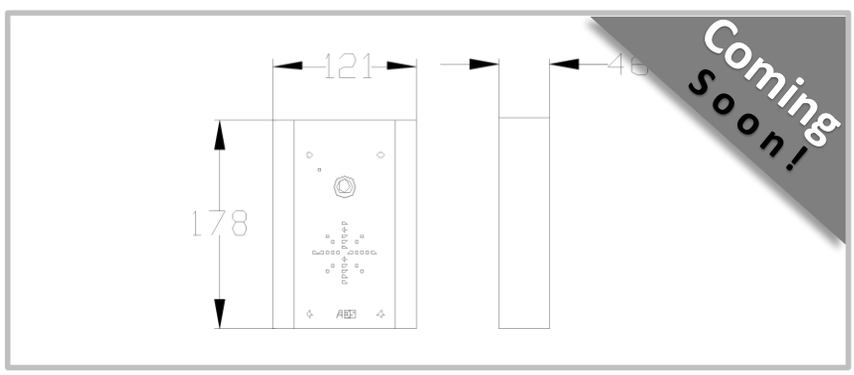

603-ED ***NOUVEAU DESIGN!*** **(Modèle Surface)**
--Ce kit contient la platine de rue, l'émmeteur, le câble d'alimentation, 3 mètres de câble CAT5 blindé, le combiné, la base et le chargeur.

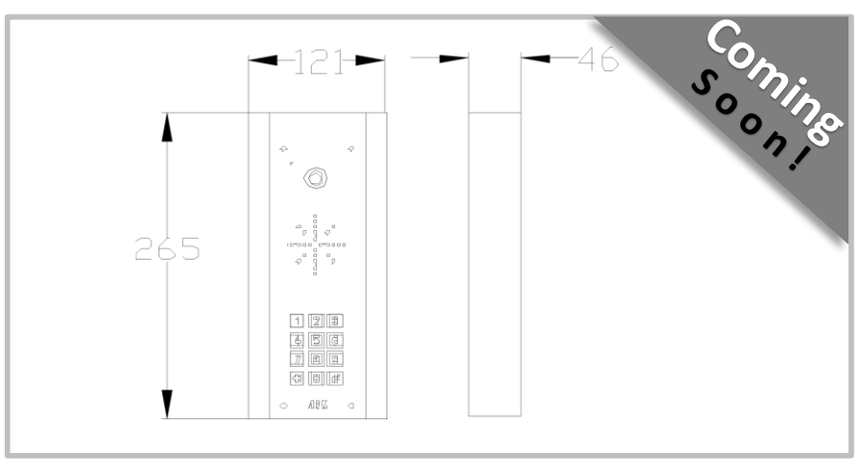

603-EDK (Modèle Surface avec clavier) –*NOUVEAU DESIGN!*
-Modèle avec digicode et jusqu'a 1200 codes.
-Ce kit contient la platine de rue, l'émmeteur, le câble d'alimentation, 3 mètres de câble CAT5 blindé, le combiné, la base et le chargeur.

DECT 603

Références des Pièces et des Kits

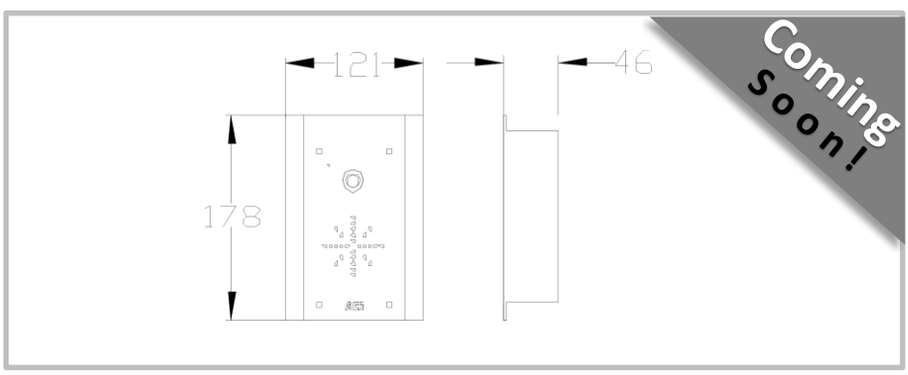

603-EDF (Modèle encastré) ***NOUVEAU DESIGN!***
-Ce kit contient la platine de rue, l'émmeteur, le câble d'alimentation, 3 mètres de câble CAT5 blindé, le combiné, la base et le chargeur.

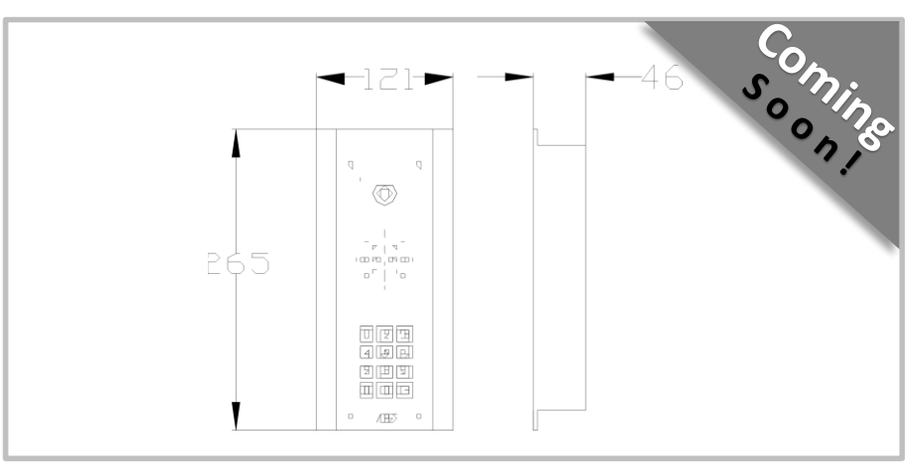

603-EDFK (Modèle encastré avec clavier) -*NOUVEAU DESIGN!*
-Modèle avec clavier et jusqu'a 1200 codes.
-Ce kit contient la platine de rue, l'émmeteur, le câble d'alimentation, 3 mètres de câble CAT5 blindé, le combiné, la base et le chargeur.

DECT 603

Références des Pièces et des Kits

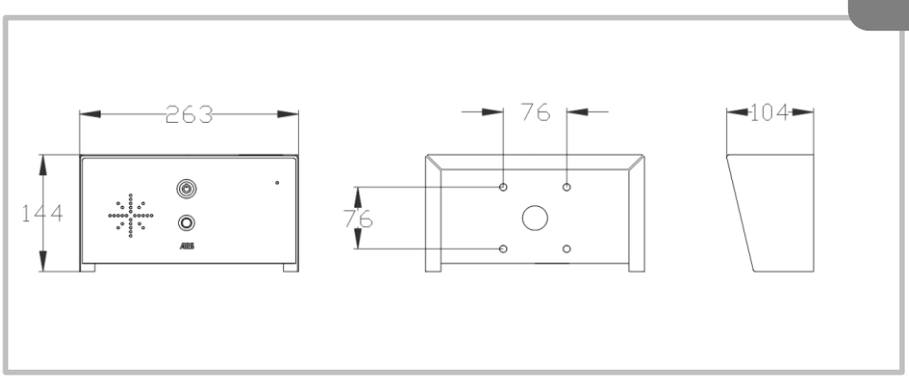

603-iB (Modèle industriel)

-Modèle industriel pose sur poteau conçu pour un usage intensif, l'accès de véhicules, etc… .
-Ce modèle possède un haut-parleur 4 Watts très fort et un micro très sensible.
-Fabriqué en Inox marine brossé(BS-316) avec une pièce centrale fabriquée en acrylique laqué.
-Bouton poussoir rétro-éclairé.
-Ce kit contient la platine de rue, le module de transmission, le câble d'alimentation, 3 mètres de câble CAT5 blindé, le combiné, la base de charge, le chargeur et le manuel d'installation.

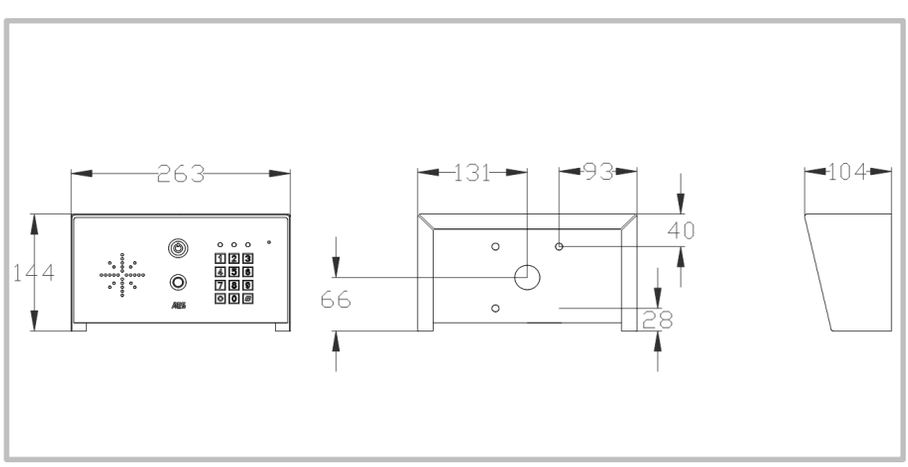

603-iBK (Modèle Industriel avec Clavier)

-Modèle industriel conçu pour un usage intensif, l'accès de véhicules, etc…
-Ce modèle possède un haut-parleur 4 Watts très fort et un micro très sensible.
-Le Clavier à code rétro-éclairé possède 3 relais, 1200 codes, 2 modes d'ouverture et de nombreuses autres fonctionnalités.
-Fabriqué en Inox marine brossé (BS-316) avec une pièce centrale fabriquée en acrylique laqué
-Ce kit contient la platine de rue, le module de transmission, le câble d'alimentation, 3 mètres de câble CAT5 blindé, le combiné, la base de charge, le chargeur et le manuel d'installation.

DECT 603

Références des Pièces et des Kits

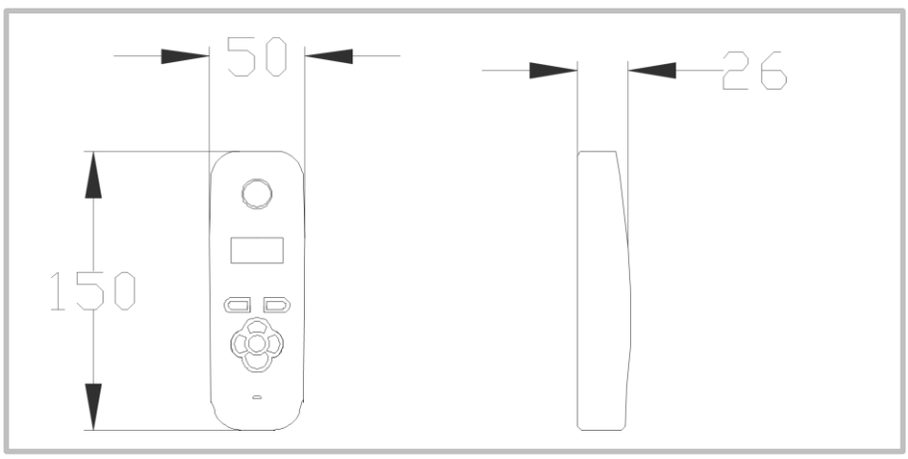

603-EH (Combiné Supplémentaire)

-On peut ajouter jusqu'à 3 combinés supplémentaires sur les Kits 603 (4 au total).
-Passez des appels internes entre combinés.
-Ce kit contient un combiné, la base de charge et le chargeur.

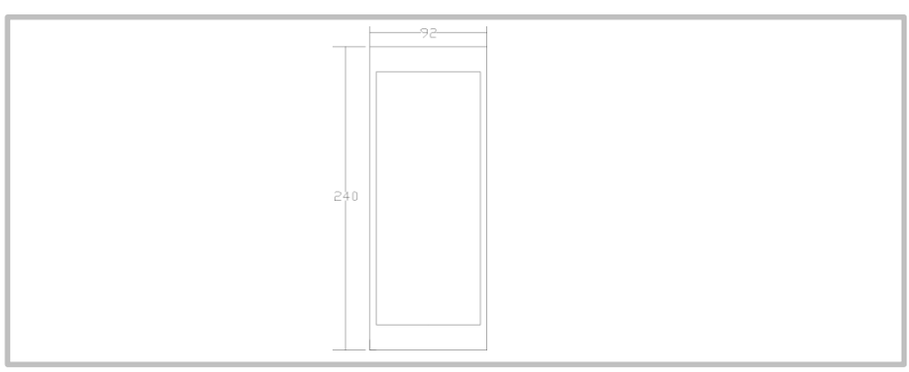

603-WIFIA (Antenne longue portée amplifiée)

-Amplifiér la portée jusqu 'a 30% en utilisant une antenne directionnelle.
-Idéal si l'émetteur est installé trop bas ou dans la mauvaise direction.
-Câble de 1 Mètre fourni.

DECT 603

DECT Intercom Double

Idéal pour portail et portillon

Idéal pour les entrées de véhicules industriels grands et petits

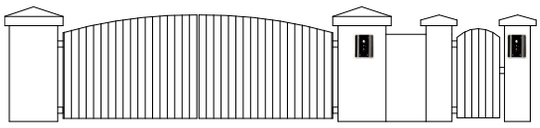

Illustration du portail et portillon

- Conception en deux pièces, la platine de rue et le modem sont séparés
- Idéal pour zones d'accès d'haute sécurité pour contrôle d'accès.(relais localisé dans Zone sécurisée)
- Le module GSM peut gérer deux platines de rue si on l'utilise avec un multiplexeur
- Même Fonctionnalités que DECT 603.

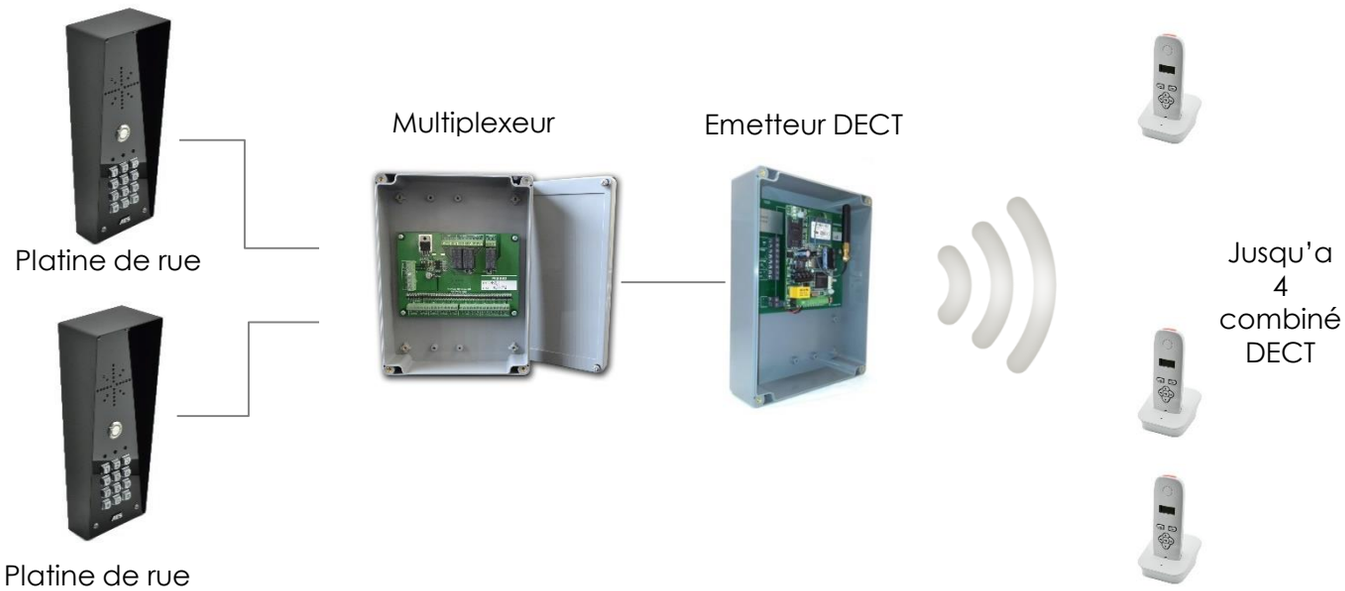

DECT 603

2 Part DECT Intercom

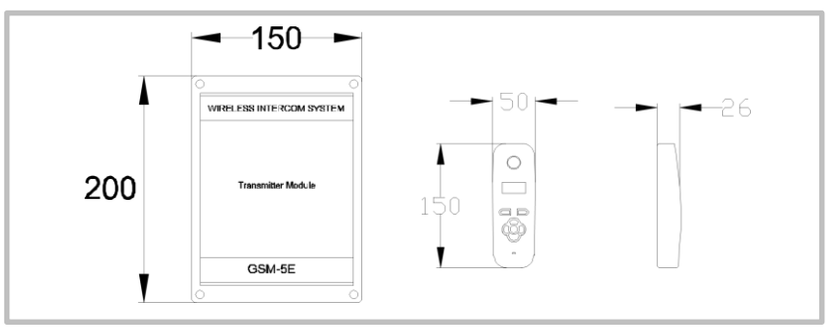

603-TX
-DECT 603 Module avec boîtier étanche et combiné.

AB-CP

ABK-CP

ABP-CP

AS-CP

ASK-CP

IMP-CP

IMPK-CP

ED-CP

EDK-CP

EDF-CP

EDFK-CP

IB-CP

IBK-CP

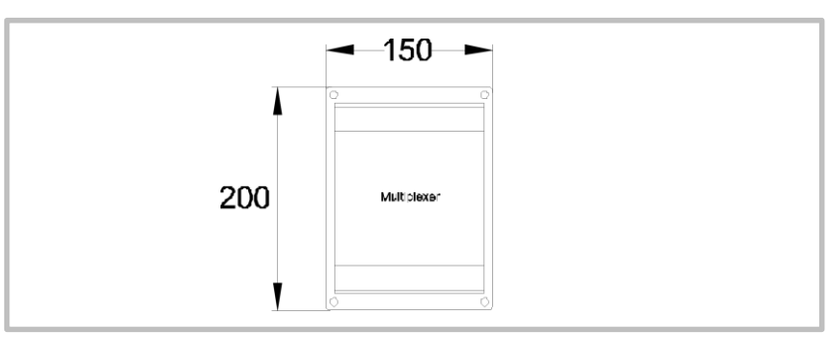

Multip2
Multiplexeur, recommendé pour améliorer le qualité vocale quand plusiers platines de rue sont utilisées pour la même module GSM ou 603 DECT.

AES GLOBAL

Technologie de Sécurité Innovante

Continental Automatismes Distribution