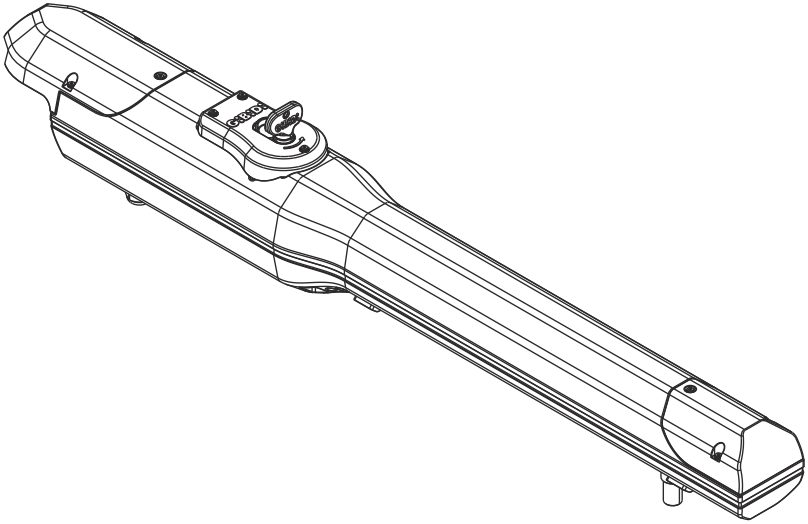

SERRA320

SERRA320 - (15400)

Operatore elettromeccanico lineare
ISTRUZIONI PER L'INSTALLAZIONE

Electromechanical linear operator
INSTRUCTIONS FOR INSTALLATION

Opérateur électromécanique linéaire
INSTRUCTIONS POUR L'INSTALLATION

Operador electromecánico lineal
INSTRUCCIONES PARA LA INSTALACIÓN

Elektromechanische lineaire aandrijving
GEBRUIKSAANWIJZING VOOR DE INSTALLATIE

IT UK FR ES NL

IT **Grazie per avere scelto GI.BI.DI.**

LEGGERE ATTENTAMENTE QUESTO MANUALE PRIMA DI PROCEDERE ALL'INSTALLAZIONE.

AVVERTENZE:
Questo prodotto è stato collaudato in GI.BI.DI. verificando la perfetta corrispondenza delle caratteristiche alle direttive vigenti. GI.BI.DI. S.r.l. si riserva la facoltà di modificare i dati tecnici senza avviso, in funzione dell'evoluzione del prodotto.

SMALTIMENTO: GI.BI.DI. consiglia di riciclare i componenti in plastica e di smaltire in appositi centri abilitati i componenti elettronici evitando di contaminare l'ambiente con sostanze inquinanti.

UK **Thank you for choosing GI.BI.DI.**

READ CAREFULLY THESE INSTRUCTIONS BEFORE PROCEEDING WITH INSTALLATION.

WARNINGS:
This product has been tested by GI.BI.DI. for full compliance with the requirements of the directives in force. GI.BI.DI. S.r.l. reserves the right to change the technical data without prior notice in relation to product development.

DISPOSAL: GI.BI.DI. advises recycling the plastic components and to dispose of them at special authorised centres for electronic components thus protecting the environment from polluting substances.

FR **Mercie pour avoir choisi GI.BI.DI.**

LIRE ATTENTIVEMENT CETTE NOTICE AVANT DE PROCÉDER À L'INSTALLATION.

AVVERTISSEMENTS:
Ce produit-ci a été essayé en GI.BI.DI. en vérifiant la parfaite correspondance des caractéristiques aux directives en vigueur. GI.BI.DI. S.r.l. se réserve la faculté de modifier les données techniques sans aviser, en fonction de l'évolution du produit.

ECOULEMENT: GI.BI.DI. conseille de recycler les composants en plastique d'écouler dans spéciaux centres habilités les composants électroniques en évitant de contaminer le milieu avec substances polluantes.

ES **Gracias por haber elegido GI.BI.DI.**

LEER ATENTAMENTE ESTE MANUAL ANTES DE PROCEDER CON LA INSTALACIÓN.

ADVERTENCIAS: Este producto ha sido ensayado en GI.BI.DI. verificando la perfecta correspondencia de las características a las directivas vigentes. GI.BI.DI. S.r.l. se reserva la facultad de modificar los datos técnicos sin aviso, en función de la evolución del producto.

ELIMINACIÓN: GI.BI.DI. aconseja reciclar los componentes en plástico y eliminar en adecuados centros habilitados los componentes electrónicos, evitando contaminar el ambiente con substancias contaminantes.

NL **Bedankt om te kiezen voor GI.BI.DI.**

LEES DEZE GEBRUIKSAANWIJZING HEEL AANDACHTIG ALVORENS DE INSTALLATIE AAN TE VATTEN.

WAARSCHUWING: Dit product werd gekeurd bij GI.BI.DI. voor de naleving of de kenmerken van het product perfect overeenkomen met de geldige richtlijnen. GI.BI.DI. behoudt zich het recht voor de technische gegevens te wijzigen zonder waarschuwing vooraf, als dat nodig is voor evolutie van het product.

GI.BI.DI. adviseert om de kunstof componenten te recycleren en de elektronische componenten af te voeren naar erkende inzamelpunten, om te voorkomen dat het milieu verontreinigd wordt door vervuilende stoffen.

1a

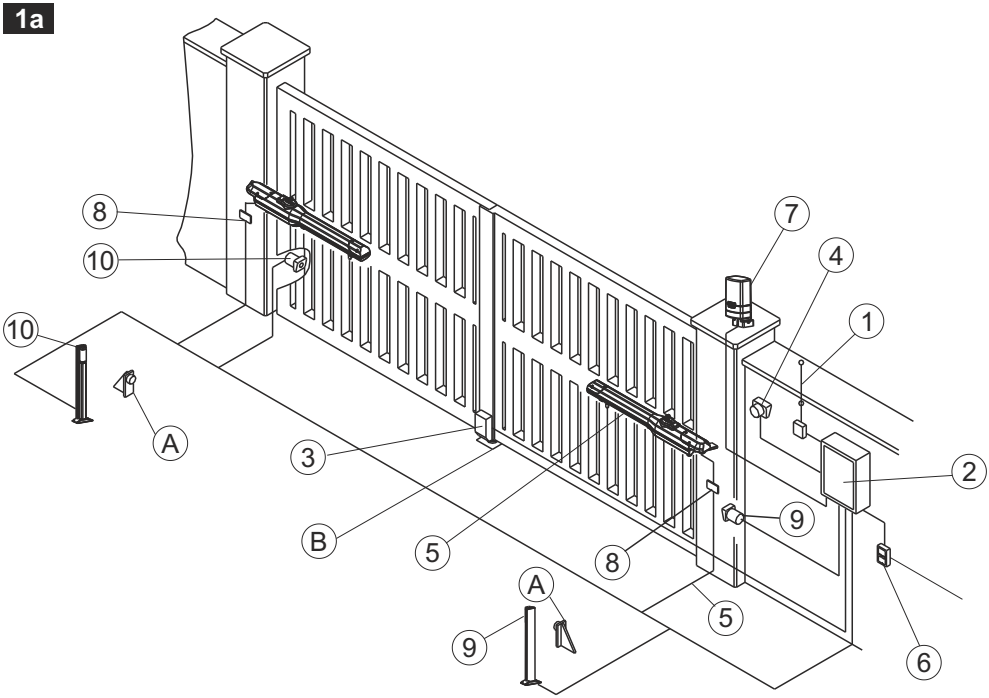

1b

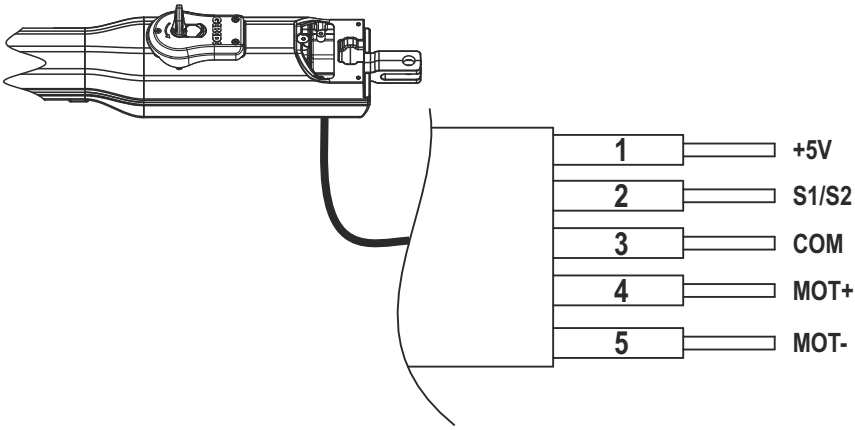

2

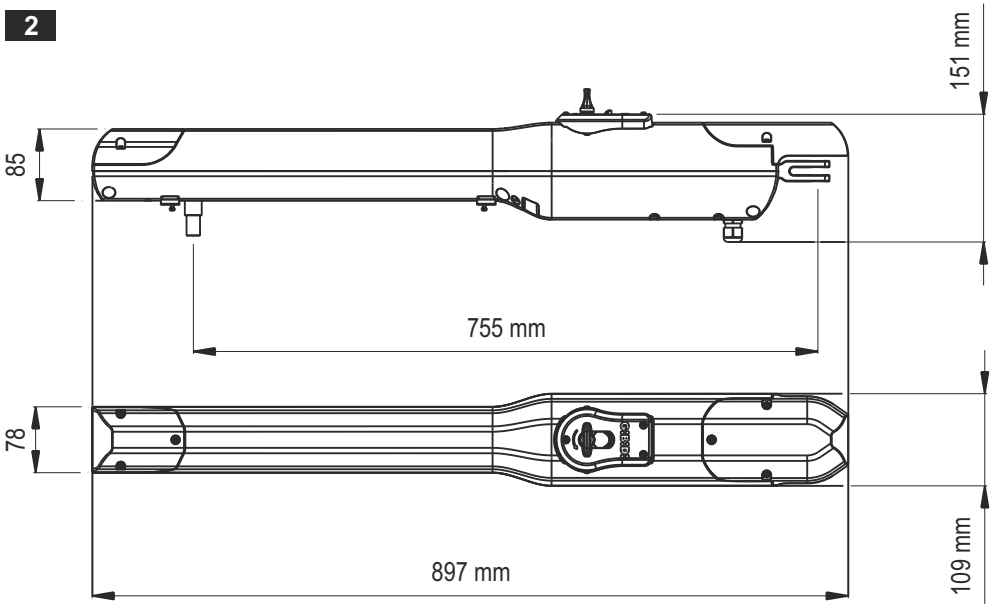
151 mm
85
755 mm
78
897 mm
109 mm

3

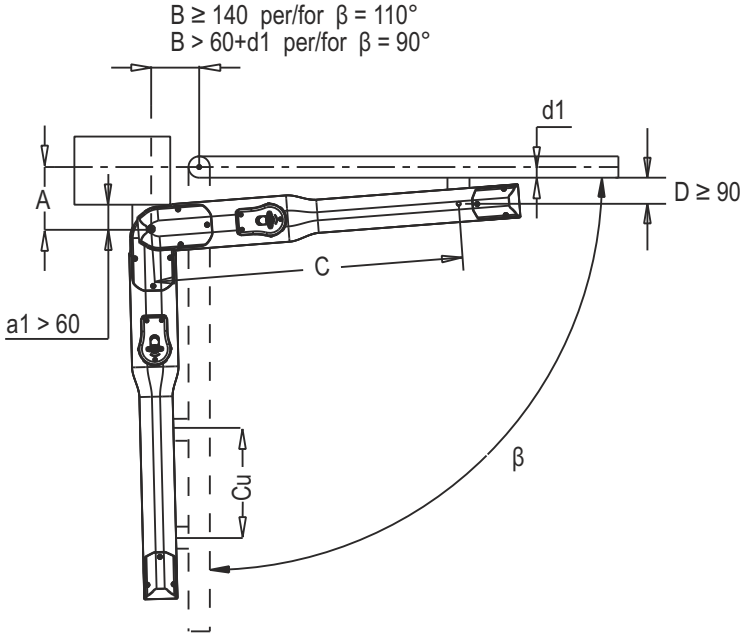
B ≥ 140 per/for β = 110°
B > 60+d1 per/for β = 90°
d1
A
D ≥ 90
C
a1 > 60
Cu
β

4

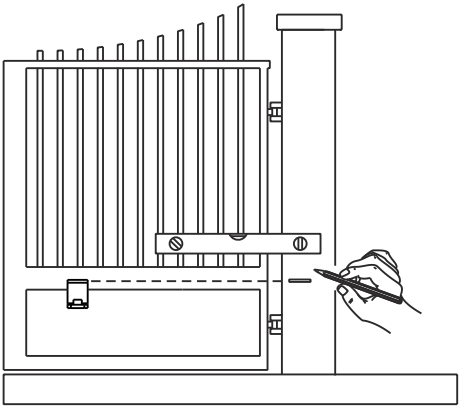

5

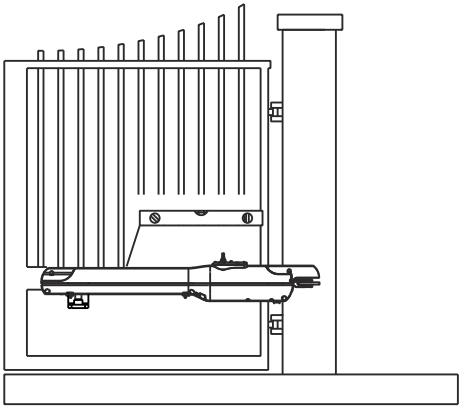

6

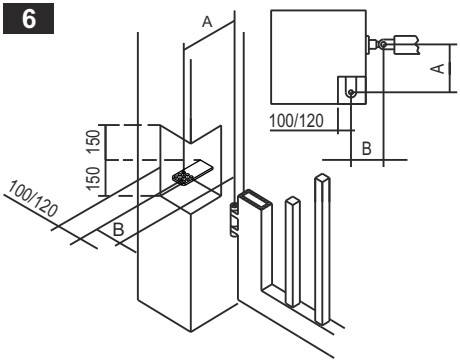

7

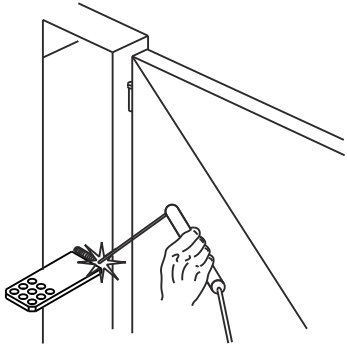

8

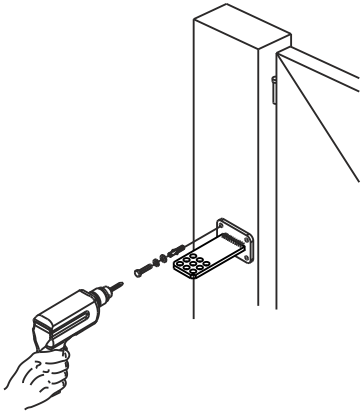

9

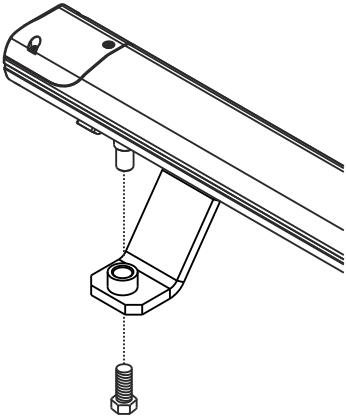

10

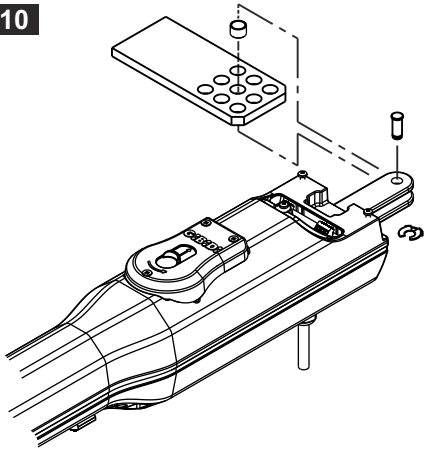

11

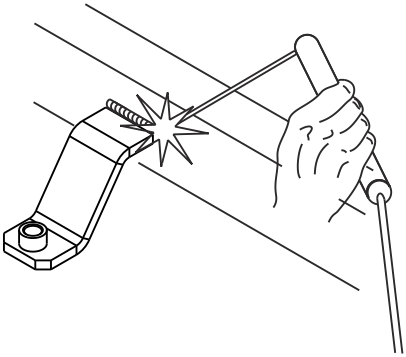

12

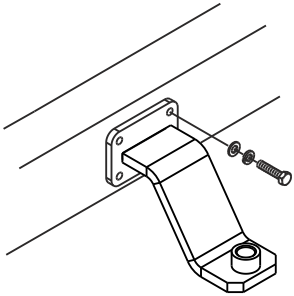

16

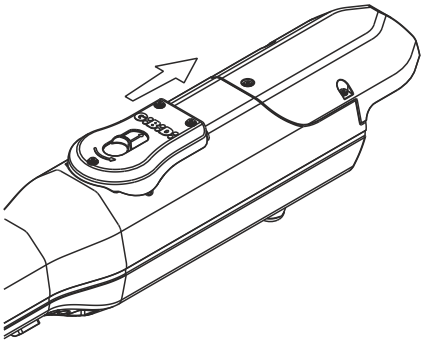

17

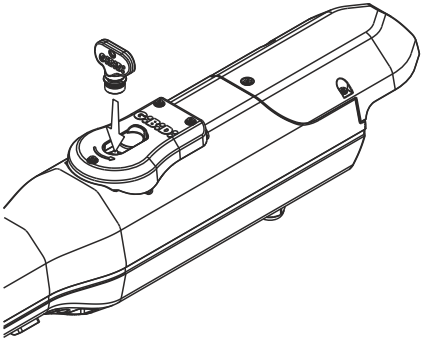

18

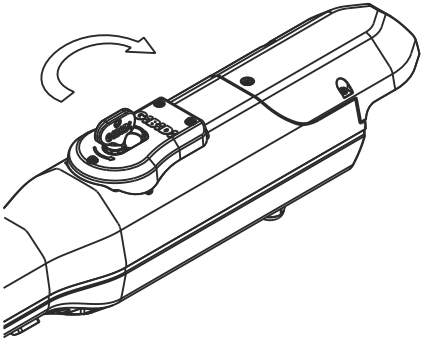

20

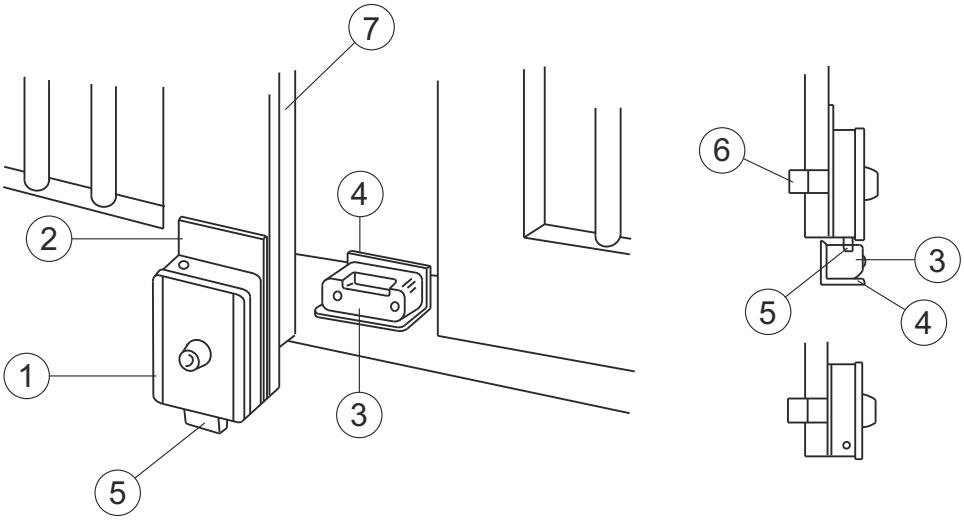

21

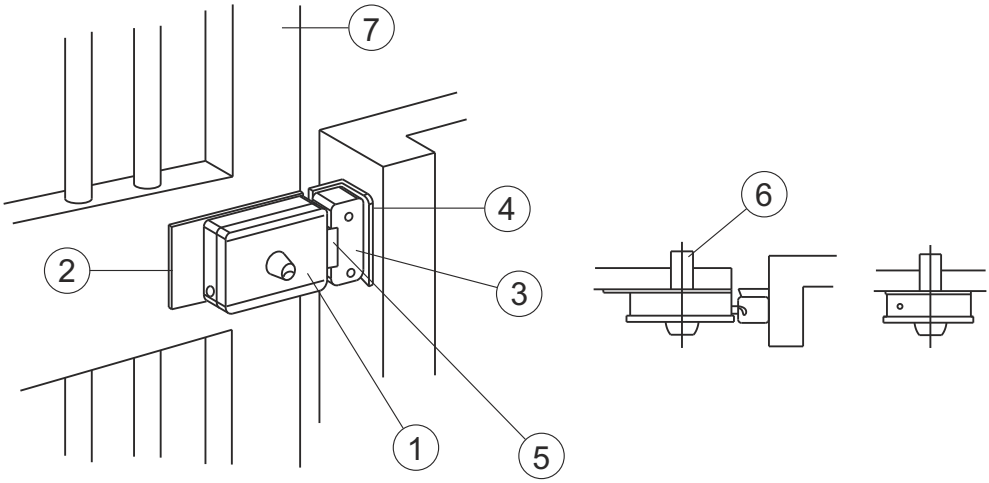

FR

INTRODUCTION

Le SERRA320 pour portails à battants, est un opérateur électromécanique qui transmet le mouvement au vantail par un système à vis sans fin.Il prévoit le blocage lorsque le moteur ne fonctionne pas, il n'est donc pas nécessaire d'installer des serrures pour vantail jusqu'à 2 m.

CONSIGNES POUR L'INSTALLATION

- Avant d'effectuer la mise en place, il faut prévoir en amont de l'installation un interrupteur magnétique et thermique ou différentiel ayant une capacité maximum de 10A. L'interrupteur doit assurer une séparation omnipolaire des contacts, avec une distance d'ouverture d'au moins 3 mm.
- Tous les matériaux se trouvant dans l'emballage ne doivent pas être laissés à la portée des enfants, car ils peuvent être dangereux.
- Le constructeur décline toute responsabilité, quant au bon fonctionnement de l'automation, en cas d'utilisation de composants et d'accessoires n'étant pas de sa production et inappropriés pour l'application prévue.
- Après la mise en place, il faut toujours contrôler avec attention, le bon fonctionnement de l'installation et des dispositifs utilisés.
- Ce Manuel d'instructions s'adresse aux personnes autorisées à effectuer la mise en place "d'appareils sous tension". Il faut donc avoir une bonne connaissance de la technique, exercée comme profession et conformément aux réglementations en vigueur.
- La maintenance doit être effectuée par un personnel qualifié.
- Avant d'effectuer toute opération de nettoyage ou de maintenance, il faut débrancher l'appareil des réseaux d'alimentation électrique.
- Ce produit a été conçu et construit exclusivement pour l'utilisation indiquée dans cette documentation. Des utilisations non indiquées dans cette documentation pourraient être à l'origine de détériorations du produit et source de danger.
- Contrôler l'objectif de l'utilisation finale, puis s'assurer de prendre toutes les précautions nécessaires.
- L'utilisation des produits et leur destination à des usages différents de ceux prévus, n'a pas été expérimentée par le constructeur, les travaux exécutés sont donc sous l'entière responsabilité de l'installateur.
- Il faut signaler l'automation à l'aide de plaques de mise en garde, qui doivent être parfaitement visibles.
- Il faut avertir l'utilisateur qu'il est interdit que des enfants ou des animaux ne jouent ou ne stationnent à proximité du portail.
- Il faut protéger comme il se doit les points à risque (par exemple à l'aide d'un palpeur sensible).
- Contrôler que l'installation à la terre est réalisée comme il se doit : raccorder tous les éléments métalliques de la fermeture (vantaux, portails, etc.) et tous les composants de l'installation équipés de la borne à la terre.
- Utiliser exclusivement des pièces d'origine pour toute maintenance ou réparation.
- N'effectuer aucune modification sur les composants de l'automation, si elle n'est pas expressément autorisée par la Société.

Utiliser des presse-étoupes à même d'assurer une parfaite connexion mécanique du câblage et de maintenir le degré de protection IP44.

FR

MISES EN GARDE POUR L'UTILISATEUR

- En cas de panne ou de dysfonctionnements, il faut couper l'alimentation en amont de l'appareil et appeler le service d'assistance technique.
- Il faut contrôler périodiquement le fonctionnement des dispositifs de sécurité. Les éventuelles réparations doivent être exécutées par un personnel spécialisé qui utilise des matériels d'origine et certifiés.
- Le produit ne doit pas être utilisé par des enfants ou des personnes handicapées physiques, sensorielles ou mentales ou sans expérience ni connaissance, sauf s'ils ont suivi une formation appropriée.
- Ne pas accéder à la carte pour des réglages et/ou des maintenances.

ATTENTION: IMPORTANTES CONSIGNES DE SECURITE.
EIl est important, pour la sécurité des personnes, de suivre ces consignes.
Il faut conserver cette notice d'instructions.

DISPOSITION DES INSTALLATIONS ELECTRIQUES

Disposition de l'installation électrique

Prévoir l'installation électrique comme indiqué sur **(1a -1b)** en se référant aux normes en vigueur pour les installations électriques et aux autres normes nationales. Tenir nettement séparés les raccordements de l'alimentation du secteur des raccordements de service (photocellules, palpeurs sensibles, dispositifs de commande etc.).

Les composants principaux sont :

1 - Vantail; câble coaxial blindé
2 - Boîtier de l'électronique intégrée
3 - Electroserrure; câble à 2 conducteurs de 1 mm² (2x1)
4 - Sélecteur à clé; câble à 3 conducteurs de 0,5 mm² (3x0,5)
5 - Opérateurs 24Vcc :
  - alimentation câble à 2 conducteurs de 1,5 mm² (2x1,5)
    pour une longueur câble de 6 m max., au-delà c'est nécessaire augmenter la section du câble.
  - câbles encodeur, 3 conducteurs de 0,5 mm² (3x0,5)
    pour une longueur câble de 6 m max., au-delà c'est nécessaire augmenter la section du câble.
6 - Interrupteur magnétique-thermique omnipolaire avec ouverture minimum des contacts de 3 mm.
  Ligne d'alimentation de l'électronique 220-230V 50-60Hz; câble à 3 conducteurs de 1,5 mm² min. (3x1,5)
  (Respecter les normes en vigueur).
7 - Clignotant de signalisation à 24V; câble à 2 conducteurs de 0,75 mm² (2 x0,75)
8 - Boîtiers de dérivation
9 - Emetteur photocellule; câble à 2 conducteurs de 0,5 mm² (2x0,5)
10 - Récepteur photocellule; câble à 4 conducteurs de 0,5 mm² (4x0,5)

ATTENTION : il est important d'installer sur la ligne d'alimentation, en amont de l'électronique, un interrupteur magnétique et thermique omnipolaire avec ouverture minimum des contacts de 3 mm.

FR

CARACTERISTIQUES TECHNIQUES

Opérateur	SERRA320
Type	Electromecanique irreversible a vis sans fin
Tension d'alimentation	24 Vdc
Puissance absorbee	100 W (~1000 N)
Courant absorbe	4 A (~1000 N)
Moteur electrique	24 Vdc 3000 tours/mn
Course utile	320 mm
Force maxi poussee/traction	1500N (reglable electroniquement)
Temperature de service	-20°C + 60°C
Degre de protection	IP 44
Frequence de service (%)	intensif
Longueur maximum vantail	3,5 m (en cas d'application sur des portes pleines/à panneau creux, ou de plus de 2,5 m, il est nécessaire d'utiliser une électroserrure)
Codeur	Intégré au moteur
Vitesse lineaire	20 mm/s

MISES EN GARDE PRELIMINAIRES

Il faut contrôler que la structure du portail est conforme à ce qui est prévu par les normes en vigueur et que le mouvement du vantail est linéaire et sans frottements.

Contrôles préliminaires

- Il faut contrôler que la structure du portail est assez solide.
  Dans tous les cas, l'actionneur doit pousser le vantail sur un point renforcé.
- Contrôler que les vantaux se déplacent manuellement et sans effort sur toute la course.
- Contrôler que les butées de blocage des vantaux sont installées en ouverture et en fermeture **A-B (1a).**
- Si le portail n'est pas neuf, il faut contrôler l'état d'usure de tous les composants, réparer ou remplacer les pièces défectueuses ou usées.

La fiabilité et la sécurité de l'automation sont directement liées à la condition de la structure de la grille.

COTES D'INSTALLATION (3)

S'il est impossible de maintenir les cotes indiquées dans le tableau A, pour calculer des mesures différentes, il faut considérer ce qui suit :

- Pour β=90° A+B=Cu
- Pour β>90° A+B<Cu (β Maxi 110°)
- La cote A doit toujours être supérieure au total donné par la cote D+d1.
- En cas de vantaux d'une grande épaisseur, entraînant des difficultés pour respecter la cote D, il est possibile d'augmenter cette dernière, mais il est recommandé d'appliquer la même augmentation à la cote A, en respectant les règles indiquées ci-dessus.

La différence entre A et B **ne doit pas dépasser 50 mm, des différences supérieures entraînent un mouvement inconstant du vantail (la force de traction/poussée et la vitesse du mouvement varient pendant la manœuvre).**

FR

TABLEAU A - pour colonne de 100 mm et épaisseur vantail de 50 mm

β	A	B	C	D	Cu
90°	140	125	745	100	265
90°	150	150	750	100	300
100°	140	140	750	90	302
110°	120	140	750	90	300

INSTALLATION OPERATEUR

Contrôles préliminaires:

Pour un bon fonctionnement de l'automation la structure du portail existant ou à réaliser doit avoir les conditions requises suivantes:
- Longueur maximum du vantail 3,5 mètres.
- Structure robuste et rigide des vantaux.
- Mouvement régulier et uniforme des vantaux, sans frottements irréguliers sur toute la course.
- Bon état des charnières existantes.
- Présence des blocages mécanique de fin de course **A-B (1a).**

Montage des opérateurs

1 - Contrôler le point de fixation le plus approprié pour l'étrier avant de l'opérateur **(4)** et y faire un repère.
2 - A l'aide d'un niveau reporter le point sur le pilier pour la fixation de l'étrier arrière **(4)**.
3 - Déterminer le point de fixation de l'étrier arrière en fonction des cotes **A-B (5)**.
ATTENTION: en cas de gros piliers ou de murs, pour que les cotes A, B, D soient respectées, il faudra réaliser une niche **(6)**.
Fixer l'étrier arrière:
- Souder si le pilier est en fer; effectuer un contrôle de l'épaisseur de la colonne si elle est inférieure à 5 mm prévoir une plaque de renfort dont les dimensions permettent aux soudures d'être effectuées sur le palpeur de la colonne, voir **(7)**.
- Si le pilier est en béton, il faut réaliser une plaque de 5 mm d'épaisseur avec 4 orifices. Souder l'étrier au centre de la plaque et fixer l'ensemble à l'aide de vis passantes.

4 - Mettre l'opérateur sous tension, placer l'écrou en avant jusqu'à 5-10 mm du fin de course mécanique.
ATTENTION: quand on alimente l'opérateur pas installé sur le portail, ne pas forcer l'écrou sur les fins de course mécaniques pour éviter des dommages à l'opérateur. Arrêter le mouvement de l'opérateur quelque millimètre avant le contact avec le fin de course mécanique.
5 - Fixer l'étrier avant sur l'opérateur **(9)**.
6 - Placer le vantail dans la position de fermeture contre les blocages mécaniques et le fixer avec une pince.
7 - Monter l'opérateur sur l'étrier arrière à l'aide du goujon fourni en équipement **(10)**.
8 - Poser l'étrier avant sur le repère ayant été marqué précédemment au point 1, à l'aide d'un niveau contrôler la mise à niveau de l'opérateur, tracer un repère sur le point exact de fixation de l'étrier avant **(4 et 5)**.
9 - Démonter l'opérateur de l'étrier arrière.
10 - Démonter l'étrier avant de l'opérateur.
11 - Fixer l'étrier avant sur le repère effectué précédemment.
Fixation de l'étrier avant :
- Souder si le portail est en fer; effectuer un contrôle de l'épaisseur de la tubulure où sera soudé l'étrier, si inférieur à 5 mm, il faut prévoir une plaque de renfort ayant des dimensions suffisantes pour que les soudures

FR

soient effectuées sur la membrure de la tubulure **(11).**
- Si le portail est dans autre matériau que le fer, il faudra réaliser une plaque de 5 mm d'épaisseur avec 4 orifices. Souder l'étrier au centre de la plaque et fixer l'ensemble à l'aide de vis passantes **(12).**

12 - Débloquer l'opérateur (voir dispositif de déblocage).
13 - Monter l'opérateur sur les étriers.
14- Ouvrir et fermer manuellement le vantail, en réalisant la course complète d'ouverture et de fermeture. Le mouvement devra être sans frottements ou durcissements et l'écrou, tant en fermeture qu'en ouverture, ne devra pas toucher le blocage mécanique. Si ce n'est pas le cas, il faut revoir le positionnement des étriers.

Il est conseillé de laisser une longueur libre du câble d'au moins 40/50 mm.

DISPOSITIF DE DÉBLOCAGE

Fonctionnement manuel

S'il faut actionner manuellement le portail à cause d'une coupure de courant ou d'un dysfonctionnement de l'automation, il faut déplacer le couvercle de protection **(13)**, dans le sens de la flèche **(13)** et insérer la clé spéciale, fournie en équipement, dans la serrure **(14)**.

Tourner la clé de 90° dans le sens de la flèche se trouvant sur le dispositif de blocage, l'opérateur reste libre sans qu'il faille tenir la clé sur la position.

Effectuer manuellement l'opération d'ouverture ou de fermeture des vantaux.

Pour éviter que le vantail ne bouge à cause du vent ou parce qu'il est déséquilibré, il est conseillé, lorsque la manœuvre d'urgence manuelle est effectuée, de rebloquer l'opérateur en tournant la clé de 90° dans le sens opposé à la flèche, se trouvant sur le dispositif de déblocage **(15)**.

Extraire la clé, puis déplacer légèrement le vantail tant que l'opérateur ne se bloque pas.

Effectuer les opérations pour la manœuvre manuelle uniquement en cas de coupure de courant.

INSTALLATION ÉLECTROSERRURE

S'il faut installer une électroserrure, il faut voir les figures **(16)** et **(17)**

1) ELECTROSERRURE
2) PLAQUE DE FIXATION ELECTROSERRURE
3) GACHE
4) BUTEE POUR GACHE
5) DÉCLIC
6) CYLINDRE PASSANT (SUR DEMANDE)
7) PORTAIL

CONTRÔLES FINAUX

Alimenter l'automation et exécuter un ou plusieurs cycles complets d'ouverture et de fermeture en contrôlant:

- Le bon fonctionnement des dispositifs de sécurité;
- Le mouvement régulier des vantaux;
- La bonne tenue des étriers de fixation;
- Que le câble d'alimentation bouge librement;
- Que l'ensemble du portail est conforme à la norme EN 12453 et EN 12445;
- Pour de plus amples détails et informations concernant les normes de référence, vous pouvez consulter le site Internet: www.gibidi.com

FR

ENTRETIEN

Il faut effectuer les contrôles périodiques de la structure de la grille et en particulier:
- Contrôler le fonctionnement parfait des charnières.
- Contrôler le bon équilibrage des vantaux. Une inclinaison excessive des vantaux augmente l'usure de l'étrier de fixation basculant de l'opérateur. L'essai s'effectue en débloquant l'opérateur et en contrôlant que les vantaux ne bougent pas tout seul.
- Contrôler le bon fonctionnement des dispositifs de sécurité.
- Débloquer l'opérateur et contrôler l'absence de points de frottement sur toute la course.
- Contrôler qu'il n'y a pas de saletés ou de détritus sur la vis sans fin et, si nécessaire, nettoyer et lubrifier la vis sans fin avec de la graisse lubrifiante.
- Contrôler périodiquement le réglage exact de la force de poussée de l'opérateur et l'efficacité du système de déblocage qui permet le fonctionnement manuel (voir le paragraphe correspondant).
- Les dispositifs de sécurité installés sur l'installation doivent être contrôlés tous les six mois.

Gi.Bi.Di. Srl. se réserve le droit de modifier les caractéristiques techniques, sans aucun préavis, en fonction de l'évolution du produit.

DYSFONCTIONNEMENT

Pour tout dysfonctionnement irrésolu, il faut couper l'alimentation sur le système et demander l'intervention d'un personnel qualifié (installateur). Pendant la période de hors service, il faut activer le déblocage manuel pour permettre l'ouverture et la fermeture manuelle.

Déclaration de conformité CE

Le constructeur:

GI.BI.DI. S.r.l.
Via Abetone Brennero, 177/B,
46025 Poggio Rusco (MN) ITALY

déclare que le produit ci-dessous:

OPÉRATEUR ÉLECTROMÉCANIQUE LINÉAIRE SERRA320

est conforme aux Directives CEE suivantes:
- **Directive LVD 2006/95/CE et modifications successives**;
- **Directive EMC 2004/108/CE et modifications successives**;

et que les normes harmonisées suivantes ont été appliquées:
- **EN60335-1,**
- **EN61000-6-2, EN61000-6-3**

Le Représentant légal
Michele Prandi

Date 23/10/2017

NOTE / NOTES

NOTE / NOTES

Cod. AIC8810 - 10/2017 - Rev. 00

GI.BI.DI. S.r.l.
Via Abetone Brennero, 177/B
46025 Poggio Rusco (MN) - ITALY
Tel. +39.0386.52.20.11
Fax +39.0386.52.20.31
E-mail: info@gibidi.com

Numero Verde: 800.290156

w w w . g i b i d i . c o m