SYSTÈMES POUR BARRIÈRES

G:B:D:
CREATIVE AUTOMATIONS

BENELUX

BARR500 24V

BARR500 24V

Barrières électromécaniques en 24 Vdc pour passages jusqu'à 6 m et utilisation intensive.

FACILE A INSTALLER
Grâce au système d'ancrage réglable et à la centrale en position relevée.

SILENCIEUX ET RAPIDE
Motoréducteur rapide pour ouvertures en 1,8 sec. jusqu'à 5 sec. Réalisé exclusivement avec matériaux de haute qualité.

TECHNOLOGIQUE ET SUR
Gestion Master/Slave, système sémaphorique intégré, connexion sécurités programmable et beaucoup d'autres fonctions spéciales. Roue de transmission en acier matricé et traité thermiquement. Relèvement anti-écrasement intégré et réglable pour une plus grande sécurité, comme prévu par la norme EN 12453.

UNE GAMME COMPLETE ET FIABLE
Apte pour passages jusqu'à 6 m, avec beaucoup d'accessoires pour compléter l'installation. Système de balancement avec ressorts de compression réalisées en acier spécial resistant.

CARACTÉRISTIQUES TECHNIQUES

	BARR544	BARR546
Utilisation - Fréquence	INTENSIF - 50 % H24	INTENSIF - 60 % H24
Alimentation moteur	24 Vdc	24 Vdc
Puissance absorbée	150W	200W
Degré de protection	Ip55 (IP67 opérateur)	Ip55 (IP67 opérateur)
Longueur lisse	Max. 6,00 M	Max. 3,00 M
Temps d'ouverture	5 sec	1,8 sec
Réglage de la force	JA	JA
Ralentissements	JA	JA
Température de fonctionnement	-20°C +60°C	-20°C +60°C
Type d'équilibrage	RESSORT DE COMPRESSION	RESSORT DE COMPRESSION
Encodeur / Fin de course	FIN DE COURSE O/F	FIN DE COURSE O/F

DIMENSIONS

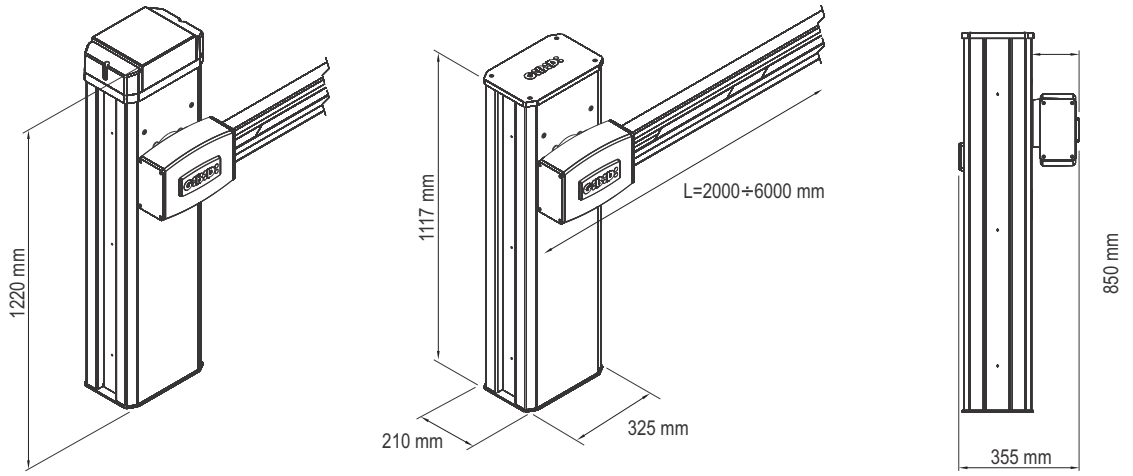

GIBIDI CREATIVE AUTOMATIONS | BENELUX

GI.BI.DI. Benelux NV
Paddegatstraat 51
B-1880 Kapelle-op-den-Bos
Tel.: 015-71.53.43
Fax : 015-71.53.44
info@gibidi.be
www.gibidi.be