G:B:D:

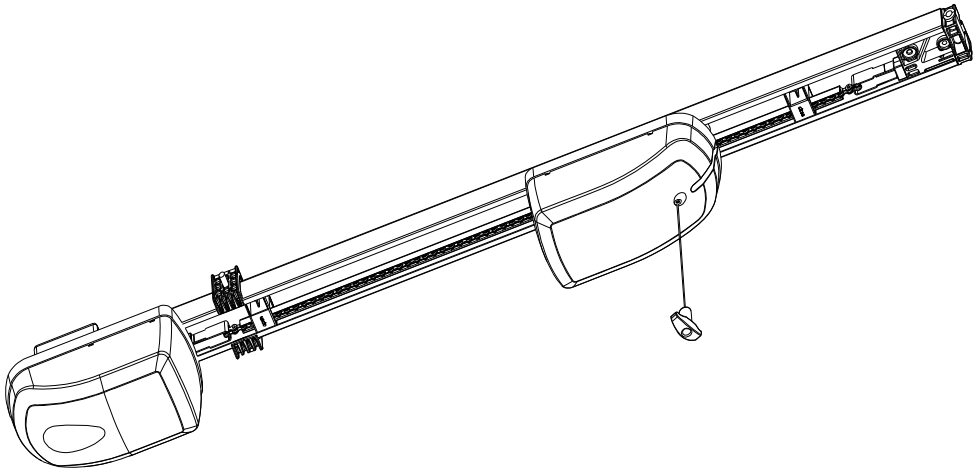

:TAIMEN

CE

T6 - T12

Motoréducteures électromécaniques
INSTRUCTIONS D'INSTALLATION

F

F

INTRODUCTION

Les motoréducteurs TAIMEN 6 et TAIMEN 12 permettent d'automatiser facilement et rapidement des portes basculantes et sectionnelles de petites et moyennes dimensions jusqu'à 15m².
L'automation, dotée d'une centrale de commande integrée, facilite la mise aux normes de l'installation en référence à la norme EN12453.

RECOMMANDATIONS POUR L'INSTALLATION

- Avant de procéder à l'installation, il est nécessaire de prévoir en amont de l'installation un interrupteur magnétothermique et différentiel à portée maximal de 10 A. L'interrupteur doit assurer une séparation omnipolaire des contacts, avec une distance d'ouverture d'au moins 3mm.
- Etant potentiellement dangereux, tous les matériels présents dans l'imballage ne doivent pas être laissés à la portée des enfants.
- Le constructeur décline toute responsabilité quant au bon fonctionnement de l'automation, en cas d'utilisation de composants et d'accessoires produits par d'autres fabriquants et pas adaptés à l'utilisation prévue.
- Au terme de l'installation, contrôler soigneusement le fonctionnement du système et des dispositifs utilisés.
- La présente notice d'instruction s'adresse à des personnes autorisées à 'installation d'"appareils sous tension ", il est donc nécessaire de posséder de bonnes connaissances techniques en qualité de professionnel et de veiller au respect des normes en vigueur en la matière.
- L'entretien doit être confié à un personnel qualifié.
- Avant d'effectuer toute opération de nettoyage ou d'entretien, il est nécessaire de débrancher l'appareil du secteur d'alimentation électrique.
- Ce produit-ci a été conçu et construit exclusivement pour l'utilisation indiquée dans cette notice. Toute utilisation pas indiquée dans cette documentation peut être à l'origine de dommages causés au produit et peut exposer à des dangers.
- Contrôler l'objectif de l'utilisation finale et veiller à prendre toutes les précautions nécessaires.
- L'utilisation des produits et leur destination à des usages différents de ceux pour lesquels ils ont été prévus n'a pas été testée par le fabriquant, donc les travaux réalisés sont sous l'entière responsabilité de l'installateur.
- Signaler l'automation par des plaques de signalisation qui doivent être parfaitement visibles.
- Avertir l'utilisateur que les enfants et les animaux ne doivent pas jouer ou stationner à proximité du portail.
- Protéger efficacement les points de danger, par exemple à l'aide d'un bord sensible.
- S'assurer que le branchement à la terre ait été correctement réalisé: raccorder tous les éléments métalliques de la fermeture (porte, portails, etc.) et tous les composants de l'installation équipés de la borne de la terre.
- Utiliser exclusivement des pièces détachées d'origine pour toute opération d'entretien ou réparation.
- N'effectuer aucune modification sur les composants de l'automation sans une autorisation spéciale de la Société.

ATTENTION: CONSIGNES DE SECURITE IMPORTANTES.
Il est important, pour la sécurité des personnes, de suivre ces consignes.
Conserver la présente notice d'instructions.

F

4 - RECOMMANDATIONS POUR L'UTILISATEUR

- En cas de panne ou dysfonctionnements, couper le courant en amont de l'appareil et faire appel au service après-vente.
- Contrôler périodiquement le fonctionnement des dispositifs de sécurité. Les éventuelles réparations doivent être confiées à un personnel spécialisé qui à cet effet doit utiliser des pièces détachées et des accessoires d'origine.
- Le produit ne doit pas être utilisé par des enfants ou des personnes souffrant de handicaps physiques, sensoriels ou mentaux, sans expérience ni connaissance, à moins d'avoir reçu les instructions nécessaires à cet effet.
- Ne pas accéder à la centrale pour des réglages et/ou opérations d'entretien.
- Ne pas actionner l'opérateur en présence de personnes ou d'objets dans le rayon d'action où à proximité de l'automation.Les enfants doivent être constamment surveillés lorsqu'ils se trouvent à proximité de la porte et lorsque celle-ci est en cours d'actionnement.
- Débloquer l'opérateur uniquement lorsque la porte est entièrement fermée.
- Si l'opérateur est débloqué d'une position autre que la position de fermeture complète, s'assurer préalablement de l'absence de personnes et d'objets dans le rayon d'action de la porte.
- La corde de déblocage sert uniquement à débloquer/bloquer l'opérateur et ne doit pas être utilisée pour la manœuvre d'ouverture ou de fermeture manuelle.
- Franchir le passage uniquement alors que la porte est entièrement ouverte et une fois que le mouvement d'ouverture est terminé.
- Maintenir le contact visuel avec l'automation pendant toute la durée de fonctionnement.

ATTENTION: CONSIGNES DE SECURITE IMPORTANTES.
Il est important, pour la sécurité des personnes, de suivre ces consignes.
Conserver la présente notice d'instructions.

F

CARACTERISTIQUES TECHNIQUES

Opérateur	TAIMEN T6	TAIMEN T12
Type	Motoréducteur électromécanique irréversible	
Tension d'alimentation	220/230V 50-60 Hz	
Tension d'alimentation moteur	24Vdc	
Puissance absorbée	MAX 80W	MAX 110W
Force max	600 N	1200 N
Vitesse	Réglable 90-125 mm/s	
Ralentissements	Automatiques	
Température de service	-20°C + 60°C	-20°C + 60°C
Degré de protection	IP 20	IP 20
Hauteur Max porte	2400 mm	2400 mm
Surface Max porte	10 mq	15 mq
Fréquence d'utilisation (%)	30% (a 20°C)	30% (a 20°C)
Récepteur radio	Intégré, 100 émetteurs maxi	
Formule de calcul de la fréquence d'utilisation	$\%Fu = \frac{A + C}{A + C + P} \times 100$	A = Temps d'ouverture C = Temps de fermeture P = Temps de pause total A+C+P = Temps qui s'écoule entre deux ouvertures

RECOMMANDATIONS PREALABLES

S'assurer que la structure de la porte soit conforme aux normes en vigueur et que le mouvement soit linéaire et sans frottements.

Contrôles préliminaires:

- S'assurer que la structure de la porte soit suffisamment solide et, dans tous les cas, vérifier que le poids et les dimensiones de la porte ne dépassent pas les limites d'utilisation de l'opérateur.
- S'assurer que la porte se déplace manuellement et sans effort (points de frottement supérieure) sur toute sa course aussi bien en ouverture qu'en fermeture.
- La porte est considérée comme bien équilibrée quand:
  - elle requiert la même force en ouverture et en fermeture.
  - elle ne nécessite pas plus de 150N (15Kg) en ouverture et en fermeture.
  - elle ne monte ni ne descend de plus de 100mm à hauteur de tout point compris entre les positions d'ouverture complète et de fermeture complète.
  - elle ne frotte sur aucune autre structure.
- Si la porte n'est pas neuve, contrôler le degré d'usure de tous les composants, réparer ou remplacer les pièces défectueuses ou usées et, le cas échéant, effectuer les éventuelles interventions nécessaires.
- Retirer ou rendre inopérantes les serrures existantes.
- L'étrier mural contrôle tout l'effort de l'opérateur en ouverture et en fermeture; veiller à bien la fixer à une partie structurelle solide du mur ou de la porte.

La fiabilité et la sécurité de l'automation sont directement liées à l'état de la structure de la porte.

F

POSITIONNEMENT ET ASSEMBLAGE GROUPE CENTRALE-ECLAIRAGE DE COURTOISIE

Le group centrale-éclairage de courtoisie peut être installé selon trois modalités différentes (Fig. 1) .

- méthode A : à l'extrémité du guide en acier directement sur le group de pré-tension et d'alimentation du moteur (Fig. 1-A et Fig.2).
- méthode B: sur la dalle à proximité du groupe de pré-tension et alimentation du moteur (Fig. 1-B).
- méthode C: en utilisant le kit d'extension du câble, à tout endroit (Fig. 1-C).

ASSEMBLAGE GUIDE

- Assembler le guide en unissant les trois sections (Fig. 3-2) et en utilisant les deux jonctions (Fig. 3-1); s'assurer que les sections du guide sont entièrement introduites dans les jonctions.
- Introduire dans le guide assemblé le support des étriers de souspension (Fig. 3-3) avec les vis à tête ronde et les écrous.
- Introduire les groupes de pré-tension aux extrémités du guide assemblé (Fig. 3-4 et Fig. 3-6).
- Fixer la chaîne aux pré-tenseurs en utilisant les axes fournis à cet effet (Fig. 3-5).
- A l'aide d'une clé à tube de 13mm , régler la vis de pré-tension jusqu'à ce que la partie inférieure de la tête de la vis soit à hauteur de l'indicateur sur le dispositif de pré-tension (Fig. 3-7).

INSTALLATION MURAL DE L'ETRIER

- Etablir le point le plus haut atteint par la porte pendant le mouvement et tracer un repère à hauteur de ce point sur la paroi au-dessus de la porte (Fig. 4-1).
- A hauteur du centre de la porte tracer une ligne verticale sur la paroi au-dessus de la porte (Fig. 4-2).
- Positionner l'étrier sur le mur (Fig. 4-3) et s'assurer que la distance entre la base de l'étrier et la ligne précédemment tracée ne soit pas supérieure à 50mm (Fig. 4-1).
- Marquer au mur la position des trous pour les vis les plus à l'extérieur.
- Fixer l'étrier au mur (Fig. 4-4).

INSTALLATION DE L'ETRIER SUR LA PORTE

- Fixer l'étrier d'actionnement sur une partie structurelle de la porte en utilisant les deux vis tarauds 6mm x 50mm. Veiller à positionner l'étrier au centre et au sommet de la porte (Fig. 4-5).

FIXATION DE L'OPERATEUR SUR ETRIER AU MUR

Important: pour prévenir des dommages à l'opérateur, prévoir du carton ou autre matériel de protection pour y poser le groupe centrale-éclairage de courtoisie (Fig. 5-2).

- S'assurer que la porte est fermée (Fig. 5-1).
- Placer l'opérateur assemblé au sol, aligné sur le centre de la porte et avec le groupe centrale-éclairage de courtoisie loin de la porte (Fig. 5-2).
- Soulever l'opérateur par la partie du seul groupe de pré-tension (Fig. 5-4) jusqu'à l'étrier mural (Fig. 5-4).
- Fixer le groupe de pré-tension à l'étrier mural en utilisant l'axe long et une goupille à ressort.

F

FIXATION DE L'OPERATEUR AU PLAFOND

Important: pour prévenir les risques de dommages, soluever l'opérateur uniquement à hauteur des guides métalliques.

- Soulever l'opérateur jusqu'à ce qu'il soit parallèle au sol (Fig. 6-2) et le placer par un support pour le maintenir en position (Fig. 6-1).
- Positionner le support mobile du guide dans l'alignement d'un élément structurel du plafond (Fig. 6-3).
- Fixer les étriers de soutien du guide à un élément structurel du plafond (Fig. 6-4).
- Fixer le support guide aux étriers avec les écrous fournis (Fig. 6-3).

ASSEMBLAGE DU BRAS D'ACTIONNEMENT

- S'assurer que la porte soit fermée.
- Retirer la couverture du groupe moteur (Fig. 7-1).
- Introduire le bras droit dans le logement prévu à cet effet du groupe moteur (Fig. 7a-1) et le fixer avec le petit axe et une goupille à ressort (Fig. 7a-1) .
- Fixer le bras courbe à l'étrier de la porte à l'aide de l'axe moyen et d'une goupille à ressort (Fig. 7a-2) .
- Unir et fixer le bras courbe et le bras droit à l'aide de deux vis M8 x 20mm et des écrous M8 fournis à cet effet, en veillant à utiliser les deux trous les plus distants et une goupille à ressort (Fig. 7a-3) .

MANŒUVRE DE DEBLOCAGE

Important: Veiller à toujours débloquer l'opérateur alors que la porte est fermée. Dans le cas où il serait nécessaire de procéder au déblocage alors que la porte se trouve dans toute autre position, s'assurer de l'absence de personnes ou objets à proximité de la porte.

- **Pour débloquer:** Tirer la poignée avec le cordon jusqu'au déclic (Fig. 8), puis relâcher la poignée.
- **Pour rebloquer:** Tirer la poignée avec le cordon jusqu'à un nouveau déclic (Fig. 8), puis relâcher la poignée.

BRANCHEMENT AU SECTEUR D'ALIMENTATION ELECTRIQUE

- A l'aide du câble fourni à cet effet, brancher l'opérateur au secteur d'alimentation électrique qui doit être relié à une mise à la terre.
- S'assurer que le câble d'alimentation ne touche pas l'opérateur et que l'excès de câble soit correctement positionné.

REGLAGE DES FINS DE COURSE

Réglage en ouverture:
- Desserrer la vis de fixation de la fin de course d'ouverture (Fig. 9-1).
- Faire coulisser la fin de course jusqu'à la position nécessaire pour ouvrir la porte (Fig. 9-3).
- Serrer la vis de la fin de course d'ouverture (Fig. 9-1).

Réglage en fermeture:
- Desserrer la vis de fixation de la fin de course de fermeture(Fig. 9-1).
- Faire coulisser la fin de course jusqu'à la position nécessaire pour fermer la porte (Fig. 9-2).
- Serrer la vis de la fin de course de fermeture (Fig. 9-1).

F

SIGNALISATIONS ECRAN

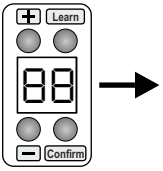

E1	Photocellule interrompu
E2	Intervention bord sensible
E3	Intervention ampèremétrique
E4	Apprentissage manqué, limite courant dépassé
E5	Mémoire émetteurs pleine
n0	Fermeture de l'entrée NO
UE	Modalité ventilation
rL	Modalité apprentissage émetteurs
Fr	Factory reset
LL	Cycle apprentissage course
[ ]	Signalisation porte pas fermée
= =	Signalisation nécessité de faire un cycle apprentissage course. Dans cette situation l'opérateur ne repond pas aux commands de start, ouvre, ferme.

FONCTION TOUCHES A BORD

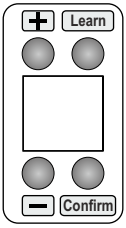

Learn	En pause	Brève pression: apprentissage/ effacement émetteurs. Appuyée par 8s: effacement complet émetteurs.
	Dans le menu	Sortie du menu ou sélection courant.
Confirm	En pause	Brève pression: a les mêmes fonctions de l'entrée NO. Appuyée par 5s: active la procédure d'apprentissage course.
	Dans le menu	Sélection du menu ou de la sélection courant.
+ / -	En pause	Brève pression: - Appuyée par 8s: lire le chapitre «**MOUVEMENT FORCE DE LA PORTE**»
	Dans le menu	Parcourt le menu ou les sélections disponibles.
+ + -	En pause	Brève pression: accès au menu.

F

GESTION EMETTEURS

Procédure apprentissage :
- Quand l'opérateur est arrêté, appuyer sur la touche LEARN et la relâcher.
- Le mensaje rL apparaîtra sur l'écran, le clignoteur et l'éclairage de courtoisie commenceront à clignoter lentement.
- Appuyer dans 6 secondes sur quelle que soit touche de l'émetteur qu'on veut mémoriser.
- Le clignoteur et l'éclairage de courtoisie feront 3 clignotements rapides pour confirmer que la mémorisation est terminée.
- Appuyer dans 6 secondes sur quelle que soit touche d'autre émetteur à mémoriser ou attendre pour sortir de la procédure.

Procédure apprentissage alternative:
- Il est nécessaire d'avoir un émetteur déjà mémorisé.
- Quand l'opérateur est arrêté, appuyer par 10 secondes les touches 1 et 2 d'un émetteur déjà mémorisé.
- Le mensaje rL apparaîtra sur l'écran, le clignoteur et l'éclairage de courtoisie commenceront à clignoter lentement.
- Appuyer dans 6 secondes sur quelle que soit touche de l'émetteur qu'on veut mémoriser.
- Le clignoteur et l'éclairage de courtoisie feront 3 clignotements rapides pour confirmer que la mémorisation est terminée.
- Appuyer dans 6 secondes sur quelle que soit touche d'autre émetteur à mémoriser ou attendre pour sortir de la procédure.

Procédure effacement total des émetteurs mémorisés:
- Quand l'opérateur est arrêté, appuyer par 8 secondes la touche LEARN.
- Le mensaje rL apparaîtra sur l'écran, le clignoteur et l'éclairage de courtoisie commenceront à clignoter lentement.
- Le clignoteur et l'éclairage de courtoisie feront 3 clignotements rapides pour confirmer que l'effacement est terminé.
- Relâcher la touche LEARN.

Assignation fonctions spécifiques aux touches de l'émetteur:
C'est possible assigner différentes fonctions aux touches de l'émetteur avec la position du paramètre tr .

APPRENTISSAGE COURSE ET SEUILS ANTI-ECRASEMENT

Pendant la procédure d'apprentissage, le software mémorise les temps de fonctionnement et apprend automatiquement les valeurs ampèremétriques pour le correct fonctionnement du système anti-écrasement.
Les paramètres d'anti-écrasement peuvent être modifiés dans la suite par le menu AF.

Procédure apprentissage course:
- Quand l'opérateur est arrêté et bloqué, appuyer par 5 secondes sur la touche CONFIRM.
- Le mensaje LL apparaîtra sur l'écran, le clignoteur et l'éclairage de courtoisie clignoteront lentement.
- Appuyer et relâcher la touche CONFIRM ou quelle que soit touche d'un émetteur mémorisé ou activer l'entrée NO.
- L'opérateur fera les suivantes manœuvres automatiques d' apprentissage :
  - Fermeture totale en ralentissement.
  - Ouverture totale à toute vitesse (menu SP).
  - Fermeture totale à toute vitesse (menu SP).

F

APPRENTISSAGE COURSE ET SEUILS ANTI-ECRASEMENT

- Ouverture totale à toute vitesse avec ralentissement (menu SP+SL).
- Fermeture totale à toute vitesse avec ralentissement (menu SP+SL).

- Pendant les manœuvres automatiques d'apprentissage :
  - Toute interaction (photocellules, bord sensible, entrée NO, touche CONFIRM) cause la fin de la procédure d'apprentissage qui devra être répétée dès le début.
  - Le système anti-écrasement n'est pas actif.
- A la fin de la procédure, le clignoteur et l'éclairage de courtoisie feront 3 clignotements rapides pour confirmer que l'apprentissage est terminé, le mensaje LL n'apparaîtra plus sur l'écran, le clignoteur et l'éclairage de courtoisie ne clignoteront plus.

MODIFICATION PARAMETRES DE FONCTIONNEMENT

Accès au menu:

- Quand le moteur est arrêté, appuyer en même temps sur les touches + et - et les relâcher.
- Le message Sb, qui est le premier paramètre du menu, apparaîtra.
- Utiliser les touches + ou - pour visualiser les paramètres disponibles.
- Appuyer sur la touche CONFIRM pour modifier le paramètre choisi ou LEARN pour sortir du menu.
- En cas de modification du paramètre, parcourir avec les touches + ou - les options disponibles.
- Si on veut sauver la modification faite appuyant sur la touche CONFIRM, la sélection clignotera rapidement et sur l'écran apparaîtra de nouveau le paramètre aussitôt modifié.
- Si on ne veut pas sauver la modification faite, appuyer sur LEARN pour passer au menu précedent et ne pas sauver la modification.

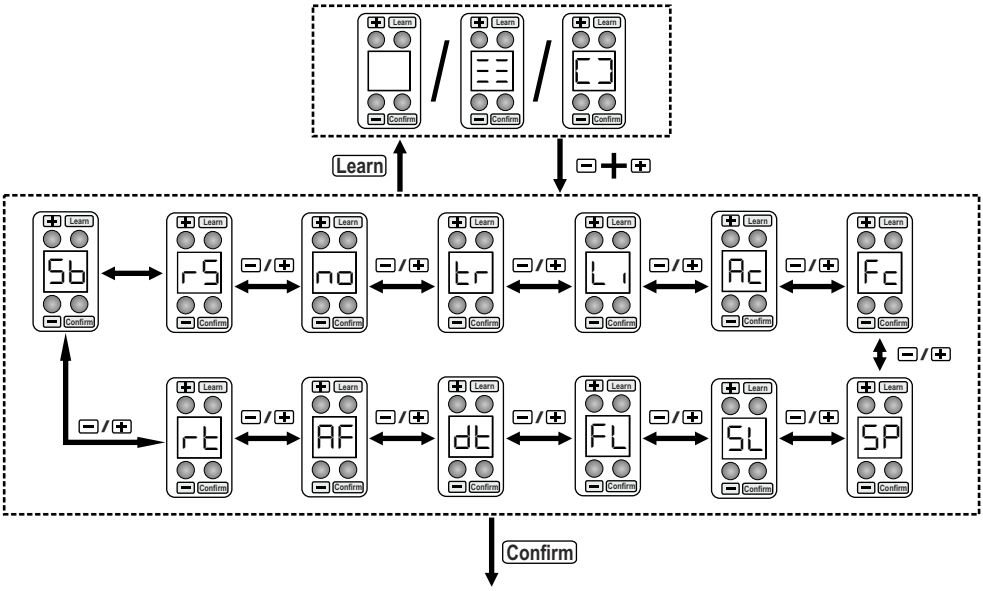

MENU MODIFICATION PARAMETRE

F

PARAMETRES

Les positions par DEFAUT sont sourlignées par la case grise

Ecran	Fonction	Etat	Description
Sb	PHOTOCELLULES	OF	Entrée SB désactivée (borne 4).
		On	Entrée SB activée, installer les photocellules (borne 4). **Fonctionnement:** Entrée active seulement pendant la phase de fermeture. Arrête le mouvement et invèrse en ouvrant complètement. Si interceptée en pause, recharge le temps de pause. Si activée, permet la fermeture rapide (voir menu Fc)
		oc	Entrée SB activée en ouvre et ferme (borne 4). **Fonctionnement:** Entrée activée tant en ouverture qu'en fermeture. Si interceptée, arrête le mouvement jusqu'à quand elle n'est pas liberée. Quand on relâche, le mouvement repart toujours en ouverture. Si interceptée en pause, recharge le temps de pause.
		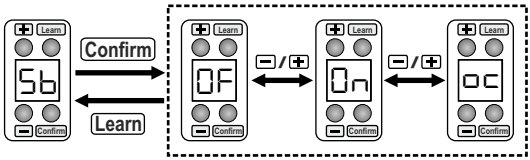	
rS	BORD SENSIBLE 8K2	OF	Entrée RS désactivée (borne 5).
		On	Entrée RS activée, installer le dispositif (borne 5). **Fonctionnement si activée pendant le mouvement de fermeture:** inverse le mouvement par 2s, après le retablissement du contact ouvre de nouveau complètement et, si la fermeture automatique est activée, fermera automatiquement de nouveau. N°3 interventions consécutives, avant une fermeture complète, causent l'arrêt du mouvement et la centrale reste dans l'attente de commands. Le mouvement d'inversion est faite au 50% de la vitesse maxi. **Fonctionnement si activée pendant le mouvement d'ouverture:** arrête le mouvement et la centrale reste dans l'attente d'un command .
		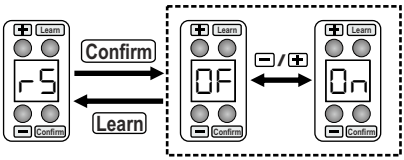	

F

PARAMETRES

Les positions par DEFAUT sont sourlignées par la case grise

Ecran	Fonction	Etat	Description
no	ENTREE NO	ru	Entrée NO activée comme start pas-pas avec stop tant en ouverture qu'en fermeture. **Fonctionnement :** • Porte fermée → OUVRE • Pendant l'ouverture → STOP • Porte ouverte → FERME • Pendant la fermeture → STOP
		rc	Entrée NO activée comme start pas-pas avec stop seulement en ouverture. **Fonctionnement :** • Porte fermée →OUVRE • Pendant l'ouverture → STOP • Porte ouverte → FERME • Pendant la fermeture → INVERSE LE MOUVEMENT
		oP	Entrée NO activée comme command d'ouverture, la porte ouvre et ne referme pas automatiquement.
		cL	Entrée NO activée comme command de fermeture, la porte ferme.
			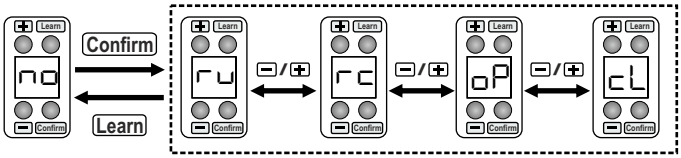
tr	GESTION TOUCHES EMETTEUR	b1	Touche 1 de l'émetteur. DEFAULT ru
		b2 b3 b4	Touches 2,3, 4 de l'émetteur. DEFAULT -- (aucune fonction assignée).
		ru	Touche activée comme start pas-pas avec stop tant en ouverture qu'en fermeture.
		rc	Touche activée comme start pas-pas avec stop seulement en ouverture.
		oP	Touche activée comme command d'ouverture, la porte ouvre et ne referme pas automatiquement.

F

PARAMETRES

Les positions par DEFAUT sont sourlignées par la case grise

Ecran	Fonction	Etat	Description
tr	GESTION TOUCHES EMETTEUR	cL	Touche activée comme command de fermeture.
		L1	Touche activée comme comand de l'éclairage de courtoisie. Allume et éteint l'éclairage de courtoisie.
		UE	Touche activée comme command de ventilation. La porte ferme et ouvre de nouveau par 10 cm, se fermera encore après 30 minutes.
		--	Aucune fonction assignée.
			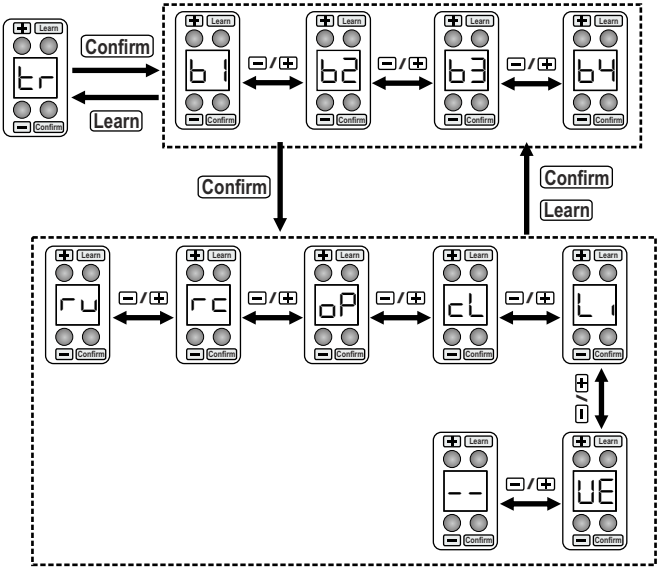
L1	ECLAIRAGE DE COURTOISIE	01 02 03	Temps (minutes) d'allumage de l'éclairage de courtoisie; passé ce temps, l'éclairage s'éteint.
			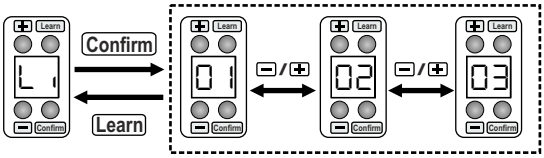

F

PARAMETRES

Les positions par DEFAUT sont sourlignées par la case grise

Ecran	Fonction	Etat	Description
Ac	FERMETURE AUTOMATIQUE	0F	Fermeture automatique désactivée.
		30	Fermeture automatique activée. La porte fermera automatiquement après 30 secondes.
		90	Fermeture automatique activée. La porte fermera automatiquement après 90 secondes.
		3'	Fermeture automatique activée. La porte fermera automatiquement après 180 secondes.
		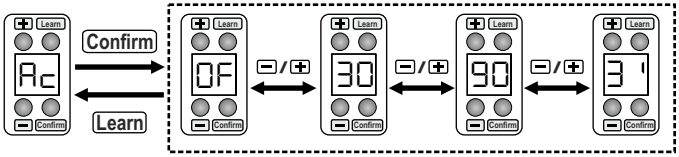	
Fc	FERMETURE RAPIDE	0F	Désactive la fonction fermeture rapide. Après l'interceptation et la suivante libération des photocellules, le temps de pause sera rechargé.
		05	Fermeture rapide activée. Reduit le temps pause à 5 secondes après l'interceptation et la suivante libération des photocellules.
		15	Fermeture rapide activée. Reduit le temps pause à 15 secondes après l'interceptation et la suivante libération des photocellules.
		30	Fermeture rapide activée. Reduit le temps pause à 30 secondes après l'interceptation et la suivante libération des photocellules.
		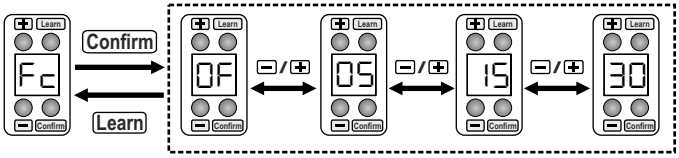	

F

PARAMETRES

Les positions par DEFAUT sont sourlignées par la case grise

Ecran	Fonction	Etat	
SP	VITESSE MOUVEMENT	hi	Vitesse posée au 100%.
		Lo	Vitesse posée au 80%.
			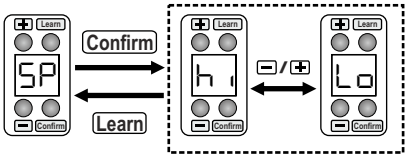 La modification de ce paramètre-ci cause la nécessité de faire un nouvel apprentissage de la course.
SL	TEMPS RALENTISSEMENT	05	Durée mouvement ralenti avant la complète ouverture/fermeture de la porte.
			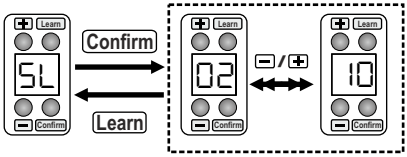 La modification de ce paramètre-ci cause la nécessité de faire un nouvel apprentissage de la course.
FL	CLIGNOTEUR	bL	Sortie clignoteur clignotant (borne LAMP).
		St	Sortie clignoteur fixe (borne LAMP).
		cL	Le clignoteur se comporte exactement comme l'éclairage de courtoisie.
			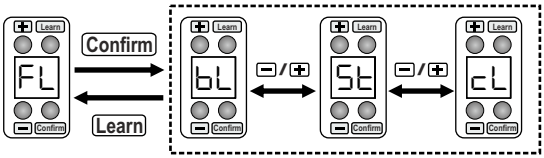
dt	DETENSION	OF	Détension en fermeture pas activée.
		On	Détension en fermeture activée. Une fois fermée complètement la porte, le moteur recule légèrment pour reduire la tension du système.
			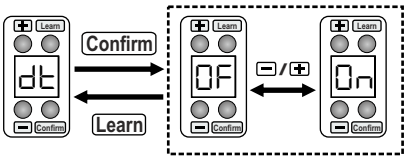

F

PARAMETRES

Les positions par DEFAUT sont sourlignées par la case grise

Ecran	Fonction	Etat	Description
AF	ANTI ECRASEMENT	01	Seuil ampèremétrique du moteur, la valeur par defaut est calculée par la centrale pendant l'apprentissage de la course. Plus on augmente cette valeur-ci et plus l'opérateur pousse avant faire la manœuvre d'anti-écrasement. Une valeur basse requiert une porte en parfaites conditions et bien équilibrée. **Fonctionnement:** • Pas activée à la fin du mouvement (près des battues de fermeture et ouverture) • Son intervention en fermeture détermine l'inversion immédiate du mouvement ralentissant jusqu'à la complète ouverture et, si activée, fera la fermeture automatique. • Son intervention en ouverture déterminera l'arrêt du mouvement et la centrale reste dans l'attente de commands. • N°3 interventions consécutives, avant une fermeture complète, causent l'arrêt du mouvement et la centrale reste dans l' attente de commands.
			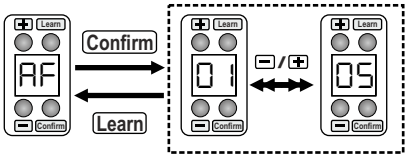
rt	RECUPERATION TEMPS	OF	Récupération temps pas activée. La centrale ne fait pas de calculs en essayant d'effectuer correctement la phase de ralentissement avant la complète ouverture et fermeture. En cas d'inversion du mouvement avant la complète ouverture/fermeture, la centrale effectue tous le temps de marche rapide et puis le temps de ralentissement. Configuration conseillée pour portes grandes/lourdes.
		On	Récupération temps activée. La centrale fait des calculs en essayant d'effectuer correctement la phase de ralentissement avant la complète ouverture et fermeture. Cette configuration cause, aprés plusieurs inversions du mouvement, des longs périodes de mouvement ralenti et possibles interventions pas voulus d'anti-écrasement.
			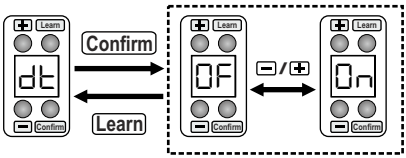

F

FACTORY RESET

La procédure de factory reset reportera tous les paramètres aux valeurs par défaut et tous les émetteurs mémorisés seront effacés.

Procédure:

- Quand le moteur est arrêté, appuyer en même temps sur les touches + et - et les relâcher.
- Sb apparaîtra sur l'écran.
- Appuyer en même temps sur les touches + et - par 8 secondes.
- Fr apparaîtra sur l'écran.
- Après 5 secondes, la centrale se met à zéro et l'écran visualisera 6 traits d'union horizontals.

MOUVEMENT FORCE DE LA PORTE

N'importe quand, si le moteur est arrêté, c'est possible forcer une manœuvre d'ouverture ou fermeture.
ATTENTION: Pendant le mouvement forcé de la porte, aucun type de sécurité est activé.

Mouvement forcé d'ouverture:
Appuyant sur la touche + par 8 secondes et en la tenant appuyée, la porte se mouvera lentement en ouverture. Quand on relâche la touche +, la porte s'arrêtera.
Mouvement forcé de fermeture:
Appuyant sur la touche - par 8 secondes et en la tenant appuyée, la porte se mouvera lentement en fermeture. Quand on relâche la touche -, la porte s'arrêtera.

BLOCAGE PORTE

Pour rendre l'automatisme inopérant quand la porte de service est ouverte, se référer aux branchements de la Fig. 10.

BASCULANTE A CONTREPOIDS

Pour automatiser une porte basculante, il est nécessaire d'utiliser le bras courbe, fourni séparément.

FONCTIONNEMENT A BATTERIES

Pour assurer le fonctionnement de l'automation même en cas d'absence de tension de réseau, il faut utiliser le KIT BATTERIES POUR CENTRAL DIGITALE, qu'on peut acheter avec le code AJ01510.
NOTE:
On ne peut pas utiliser le KIT BATTERIES POUR CENTRAL ANALOGIQUE avec le code AJ01480.

F

SIGNALISATION ECLAIRAGE DE COURTOISIE ET CLIGNOTEUR

SIGNALISATION	SENS	EFFET	ECLAIRAGE
0,8s ON, 0,8s OFF	Ouvertureura	La porte est en train d'ouvrir	CLIGNOTEUR
0,4s ON, 0,4s OFF	Fermeture	La porte est en train de fermer	CLIGNOTEUR
2s ON, 2s OFF	Procédure apprentissage course	Au command de start fait cycle apprentissage	CLIGNOTEUR + COURTOISIE
5 clignotements rapides	Photocellule en modalité ⊏⊏ interceptée au rebut en présence de command de start.	Quand on relâche ouvre	CLIGNOTEUR + COURTOISIE
3 clignotements lents	Bord sensible intercepté en pause en présence de command de start	Porte bloquée fermée	CLIGNOTEUR + COURTOISIE
3 clignotements lents	Bord sensible intercepté en pause en présence de command de start ou à début fermeture	Porte bloquée ouverte	CLIGNOTEUR + COURTOISIE
4 clignotements lents	Batterie à plat à début ouverture ou fermeture	Porte bloquée	CLIGNOTEUR + COURTOISIE
4 clignotements lents	Batterie à plat à début fermeture	Porte bloquée ouverte	CLIGNOTEUR + COURTOISIE
Lumière fixe par 5s après cycle d'apprentissage	Cycle apprentissage manqué	On entre en modalité Ξ Ξ	CLIGNOTEUR + COURTOISIE

MISE AUX NORMES DE L'INSTALLATION

Quand une porte /un portail existant(e) est automatisé(e), il s'agit d'une machine; l'installateur assure les fonctions de costructeur, il est responsable de la sécurité de l'installation automatisée et doit respecter les dispositions prévues par la Directive Machines 2006/42/CE.
Pour faciliter la procédure de certification, Gi.Bi.Di. met à disposition sur son site WWW.GIBIDI.COM des guides spécifiques et fournit des réponses aux questions les plus fréquentes.

F

Déclaration de conformité CE

Le constructeur :

GI.BI.DI. S.r.l.

Via Abetone Brennero, 177/B,
46025 Poggio Rusco (MN) ITALY

Déclare que les produits ci-dessous :

OPÉRATEURS ÉLECTROMÉCANIQUES TAIMEN T6-T12

Sont conformes aux Directives CEE suivantes :

- **Directive LVD 2006/95/CE et modifications successives ;**
- **Directive EMC 2004/108/CE et modifications successives ;**

et que les normes harmonisées suivantes ont été appliquées :

- **EN60335-1,**
- **EN61000-6-1, EN61000-6-3**

Par ailleurs, il déclare que le produit ne doit pas être utilisé tant que l'installation à laquelle il doit être intégré n'a pas été déclarée conforme à la Directive 2006/42/CE.

Date 17/03/2016

Le Représentant légal
Michele Prandi

REMARQUES

Cod. AIC8213 - 05/2016 - Rev. 01

GI.BI.DI. S.r.l.
Via Abetone Brennero, 177/B
46025 Poggio Rusco (MN) - ITALY
Tel. +39.0386.52.20.11
Fax +39.0386.52.20.31
E-mail: info@gibidi.com

w w w . g i b i d i . c o m