SLIMSTONE

LOCINOX
Let's make better fences together

CLAVIER À CODES ROBUSTE, ÉTANCHE À L'EAU

Le clavier à codes SlimStone avec éclairage led intégré est unique grâce à sa robustesse. Le clavier à codes a été développé et testé aux conditions météorologiques les plus extrêmes, de façon à ce que le contrôle d'accès soit garanti dans toutes les circonstances. Le montage et la programmation sont très faciles à réaliser.

QUICK-FIX | STAINLESS STEEL | 1.000.000 TESTED | 2 YEAR WARRANTY

- DESIGN DURABLE & ÉLÉGANT
- QUALITÉ EXCEPTIONELLE
- ÉCONOME EN ÉNERGIE
- EXTRÊMEMENT RÉSISTANT À L'EAU
- INSENSIBLE AU GEL
- INSTALLATION SIMPLE ET RAPIDE

Modularité | Installation facile | Qualité Fiable | Assistance à 100%

INFOS TECHNIQUES AU REVERS

DESSINS TECHNIQUES

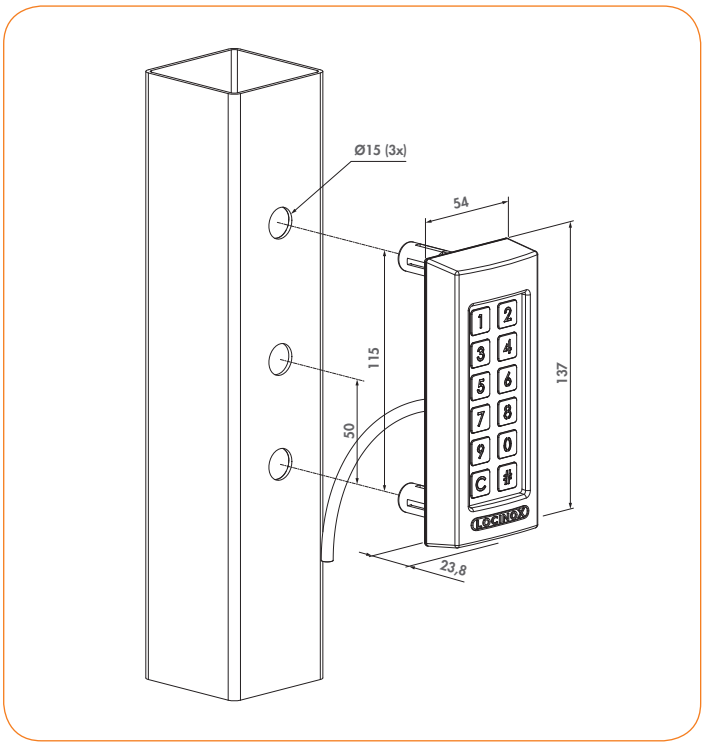

SPÉCIFICATIONS

- Disponible en deux couleurs:
  ZILV 9005
- Plaque frontale et touches en acier inoxyable
- Coffre antivandalisme en aluminium avec laque protectif à effet structuré
- Éclairage led sous les touches
- Programmation facile jusqu'à 100 codes maximum
- Libération à distance possible via un contact de relais
- Bouton-poussoirs testés à plus de 1,000,000 d'utilisation
- Testé de -30 à +85° Celsius
- Fixations Quick-Fix inlcus ainsi fixations pour le bois et la pierre

INFOS TECHNIQUES

- Câble de 2 m inclus
- Installation et connexion simples grâce au relais intégré (contact 1x NC et 1x NO)
- Tension de service clavier à codes de 10 à 26 Volt AC/DC
- Courant : 1,0 A (avec chauffage) / Puissance P= 24W (avec chauffage)
- Relais de commutation 1 x NO - 1 x NC - 1 x COM (Max. 2A, 60W, 26V AC/DC)

ALL-IN-ONE MODULEC KIT

Set avec gâche Modulec SA ou SH, clavier à codes SlimStone et

LOCINOX NV.
B2B-PORTAL
Fast and easy online ordering

COMMANDEZ AUJOURD'HUI

Nous vous invitons sur notre portail B2B, où vous commandez rapidement, facilement et en toute sécurité. Découvrez-y tous les infos sur nos solutions innovantes. Dans les 24h votre commande est envoyée.

INSTALLATION RAPIDE

Nous avons développé deux video's pour vous grâce auxquelles vous installerez et configurerez très facilement le SlimStone.